baby jogger®

city sights™

Stroller
Poussette
Cochecito

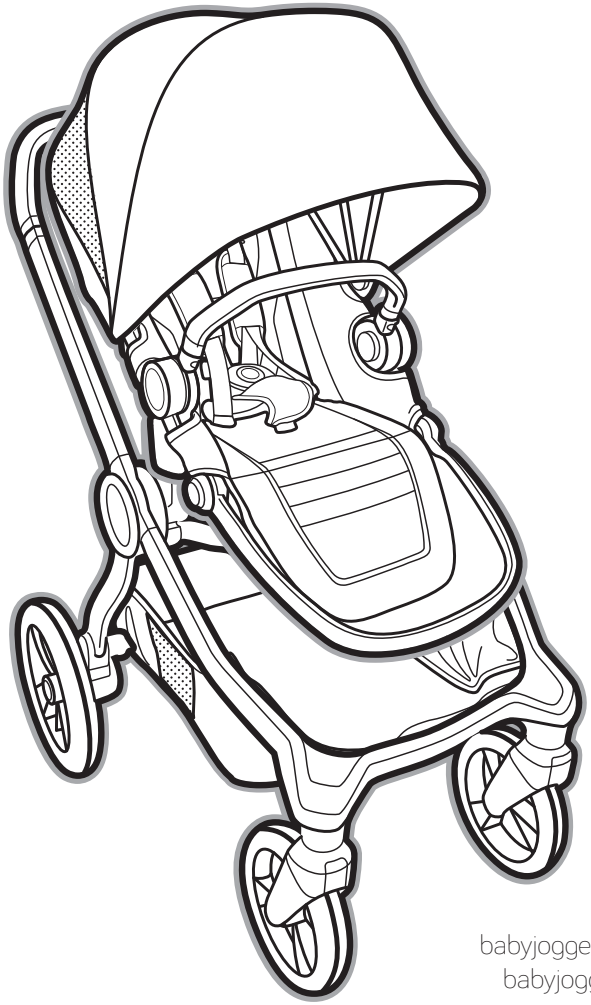

babyjogger.com
babyjogger.ca

©2023 Baby Jogger NWL0001330760C 07/23

ASSEMBLY INSTRUCTIONS
DIRECTIVES DE MONTAGE
INSTRUCCIONES DEL ENSAMBLAJE

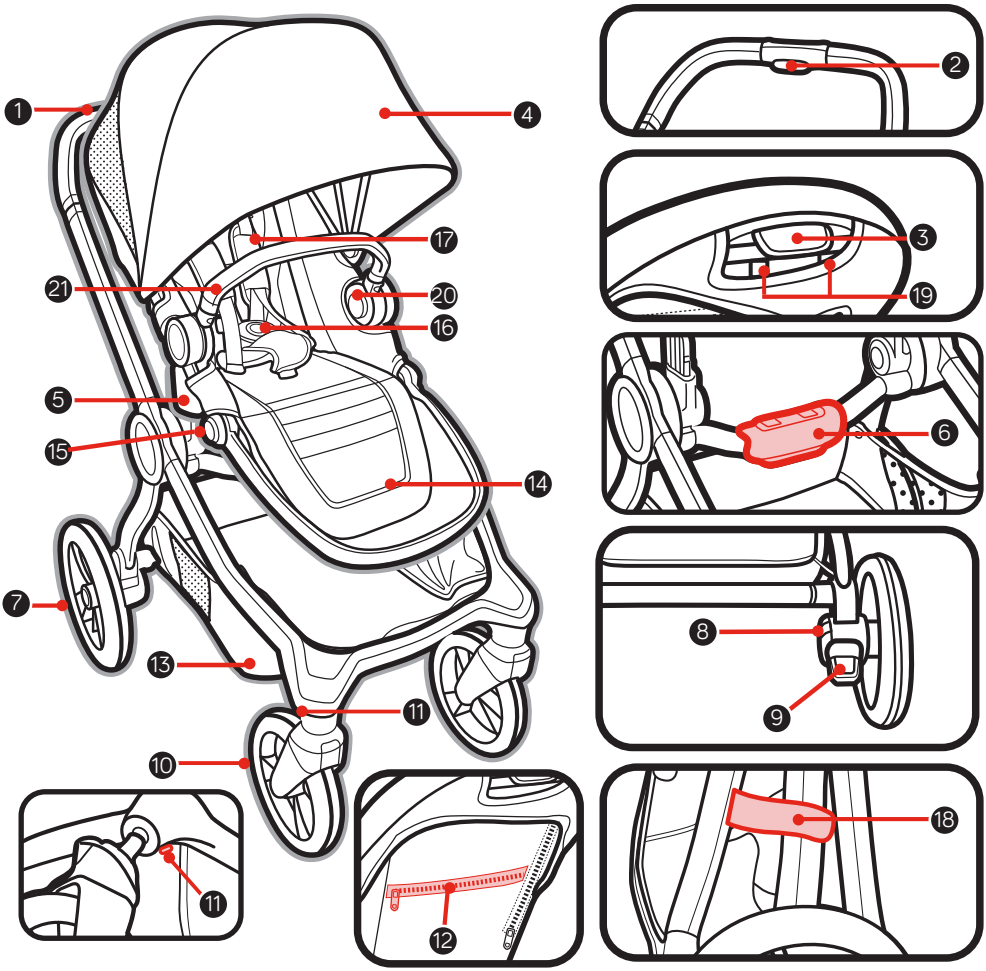

1	Handlebar	12	Seat Back Storage
2	Handlebar Adjustment Button	13	Storage Basket
3	Seat Recline Button	14	Footwell
4	Canopy	15	Footwell Adjustment Button
5	Seat Mounting Bracket	16	Harness Buckle
6	Fold Actuator	17	Harness Pads
7	Rear Wheel	18	Storage Lock
8	Rear Wheel Release Button	19	Seat Fold Actuator Buttons
9	Parking Brake	20	Seat Removal Button
10	Front Wheel	21	Belly Bar
11	Front Wheel Release Button		

USE POSITIONS (accessories sold separately)
POSITIONS D'UTILISATION (accessoires vendus séparément)
POSICIONES DE USO (los accesorios se venden por separado)

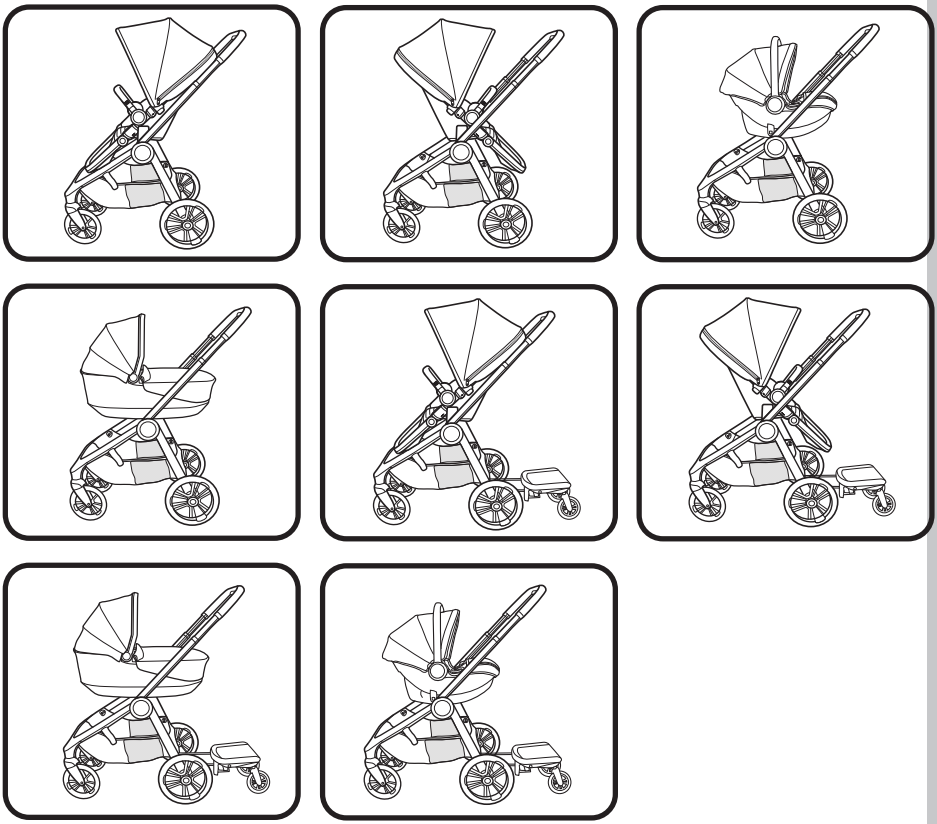

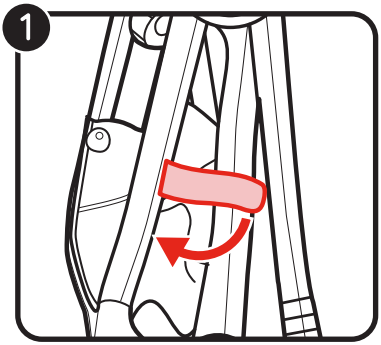
1

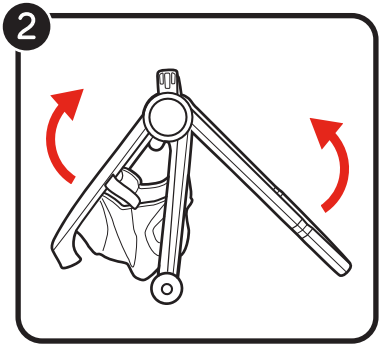
2

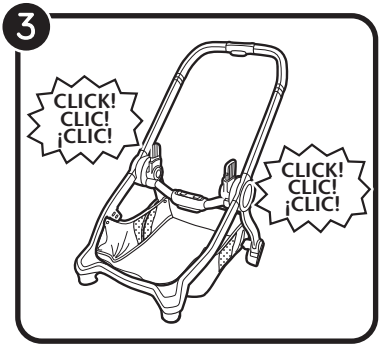
3
CLICK!
CLIC!
¡CLIC!
CLICK!
CLIC!
¡CLIC!

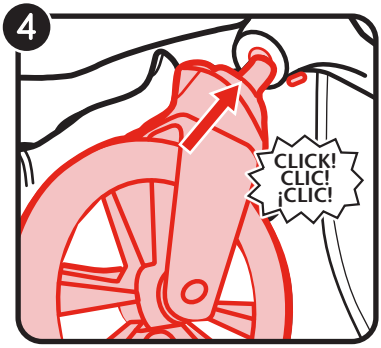
4
CLICK!
CLIC!
¡CLIC!

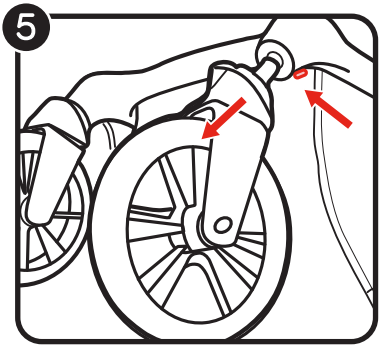
5

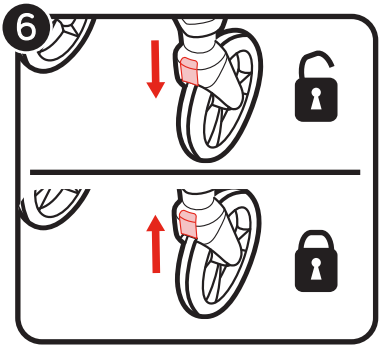
6

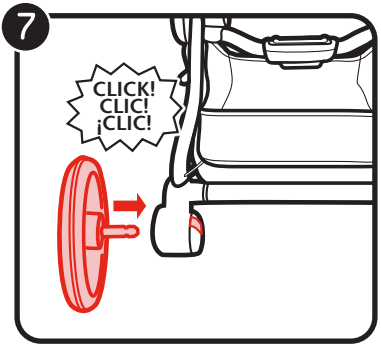
7
CLICK!
CLIC!
¡CLIC!

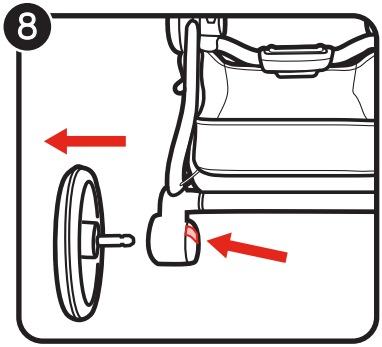
8

9

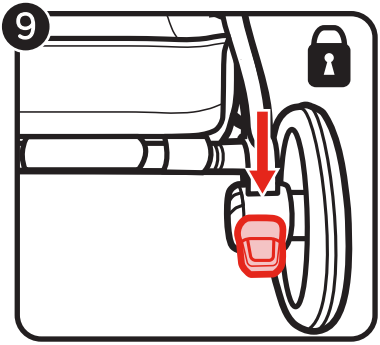

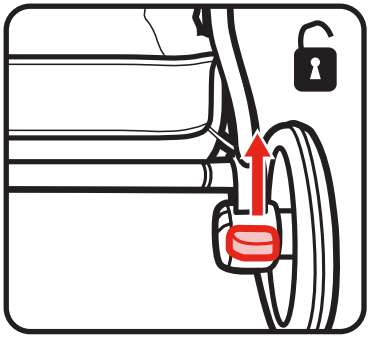

10

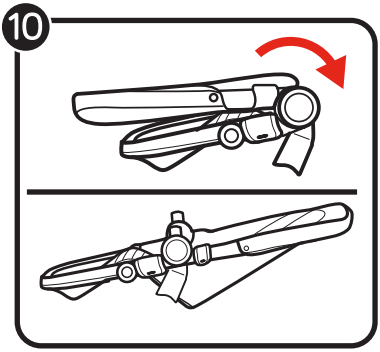

11

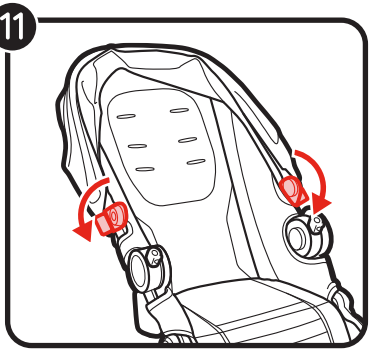

12

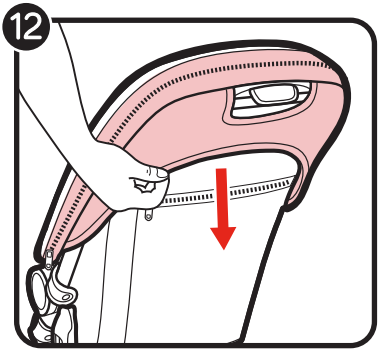

13

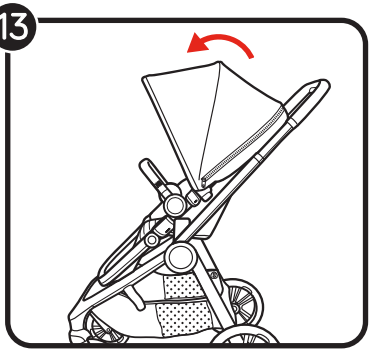

14

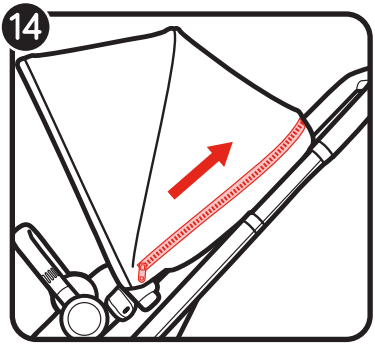

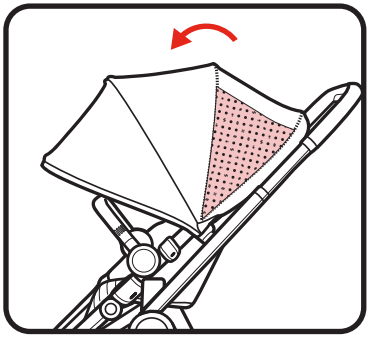

15

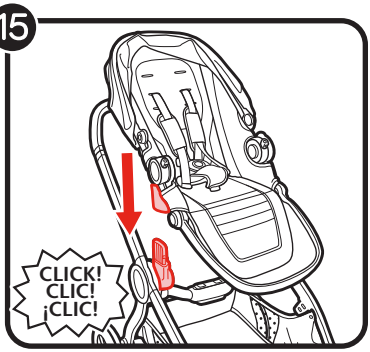

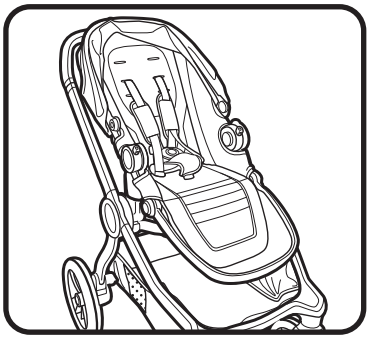

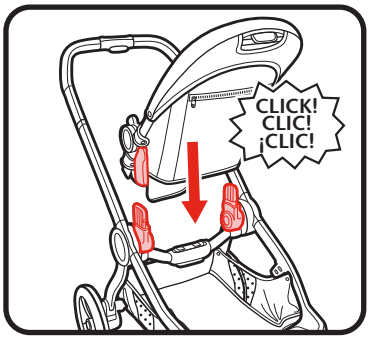

16

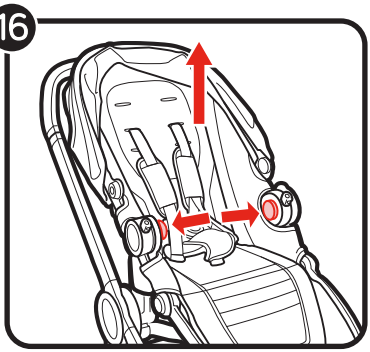

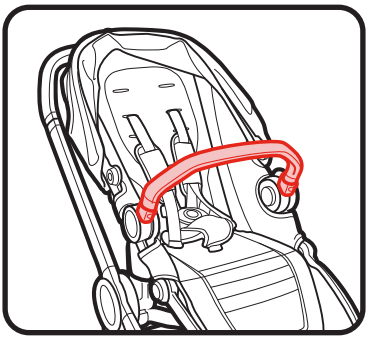

17

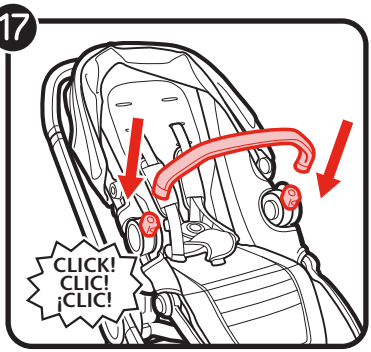

18

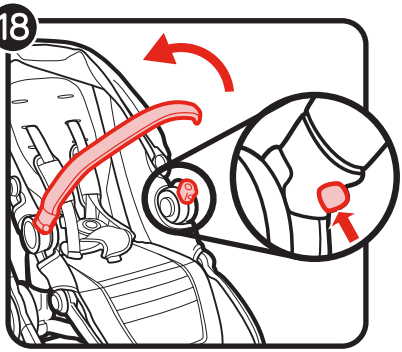

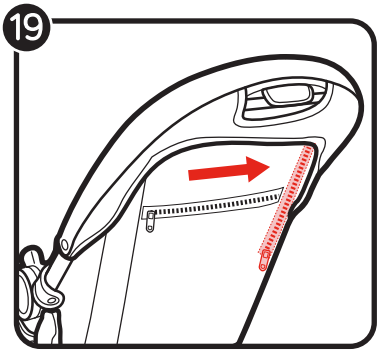
19

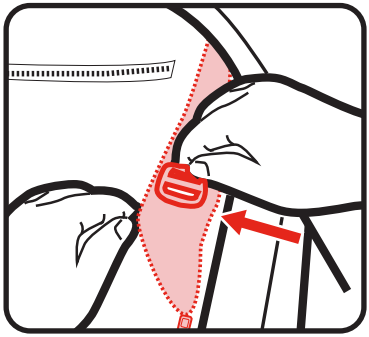

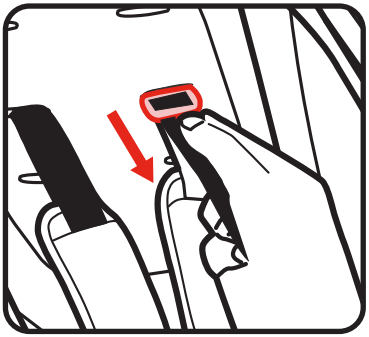

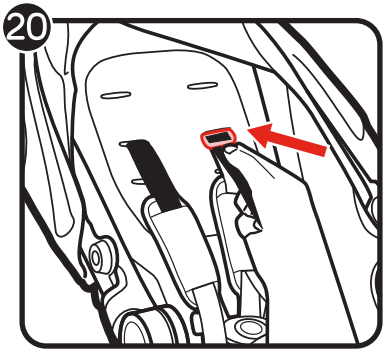
20

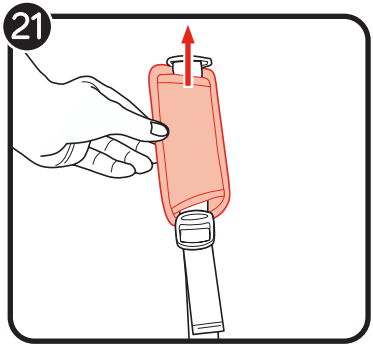
21

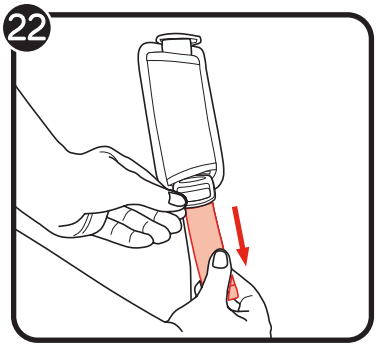
22

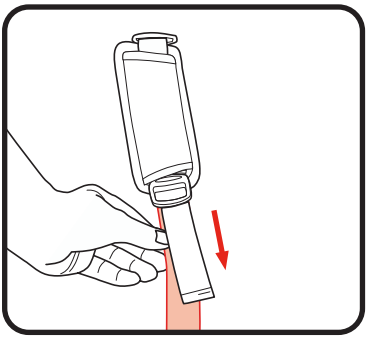

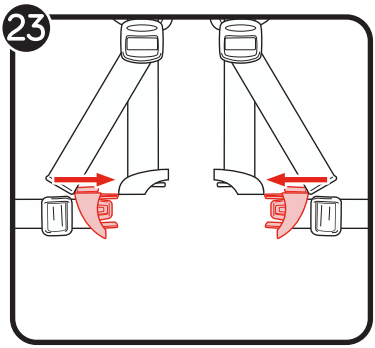
23

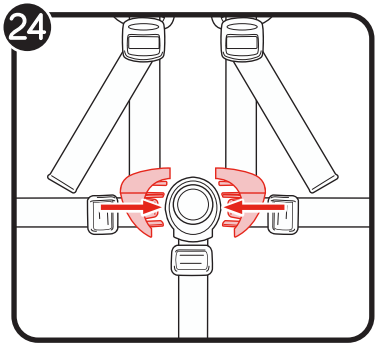
24

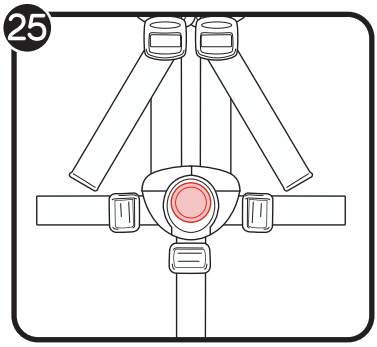
25

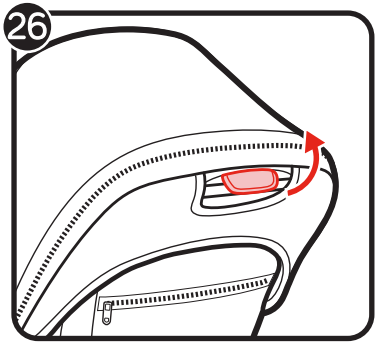
26

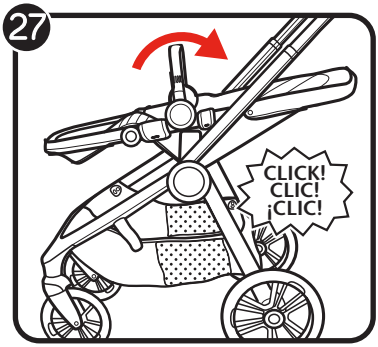
27
CLICK!
CLIC!
¡CLIC!

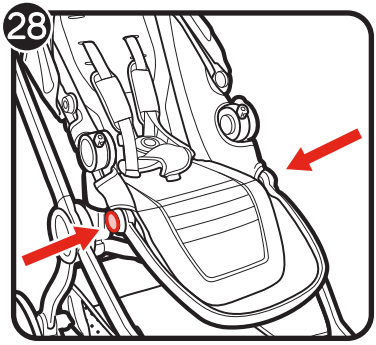
28

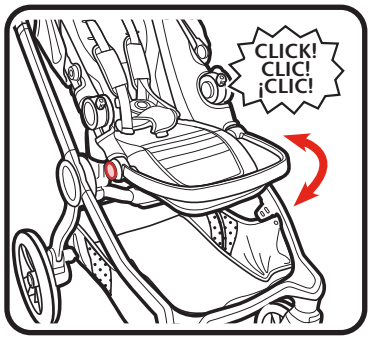
CLICK!
CLIC!
¡CLIC!

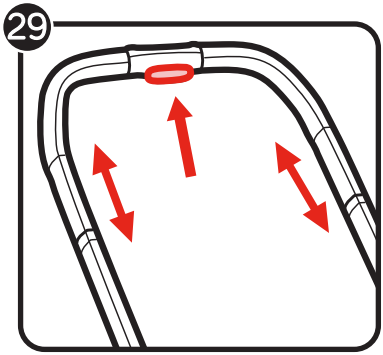
29

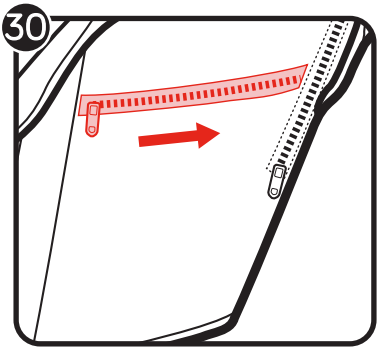
30

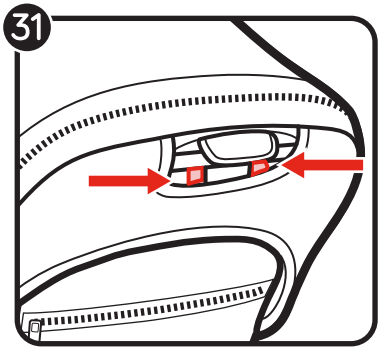
31

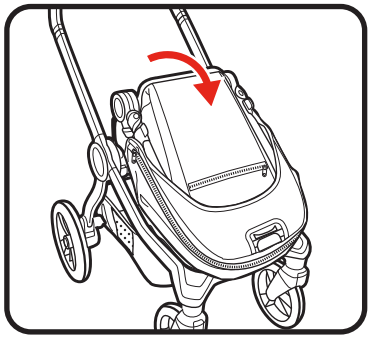

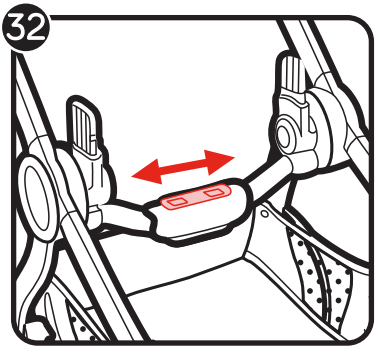
32

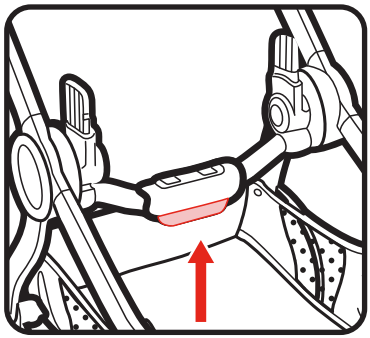

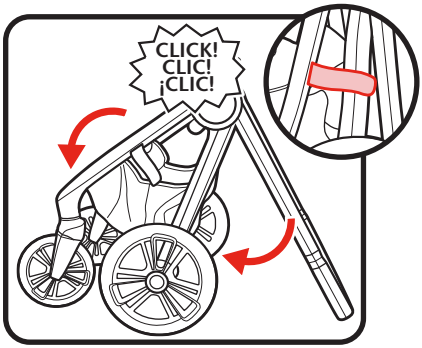
CLICK!
CLIC!
¡CLIC!

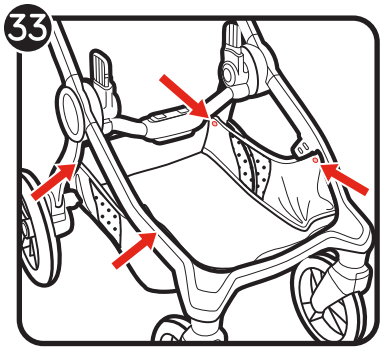
33

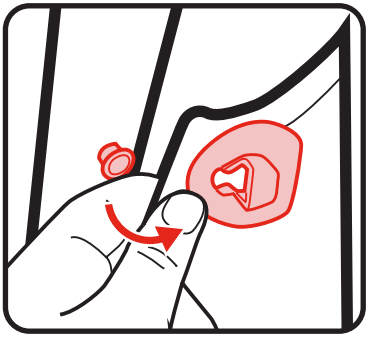

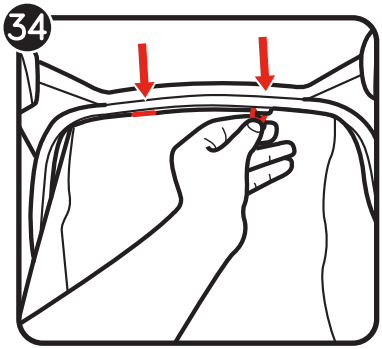
34

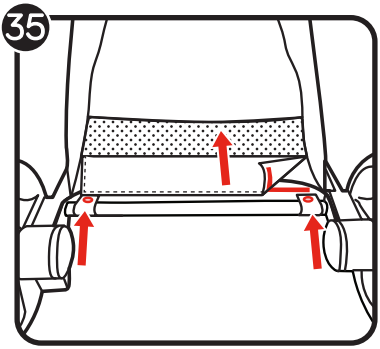
35

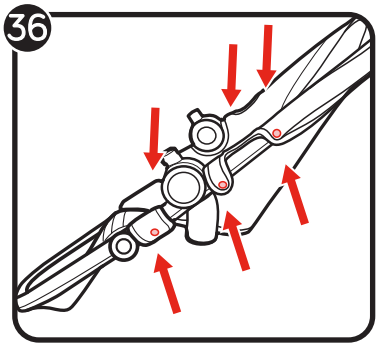
36

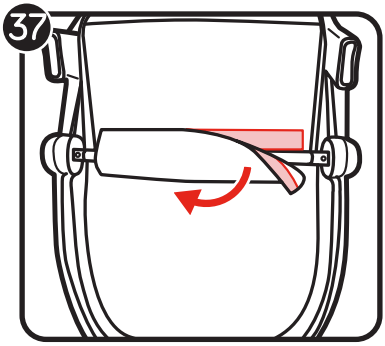
37

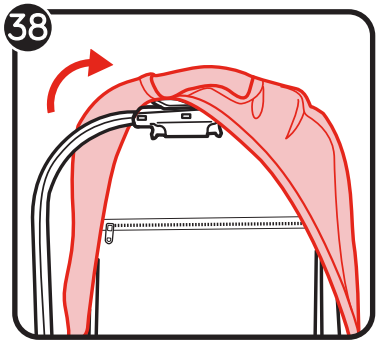
38

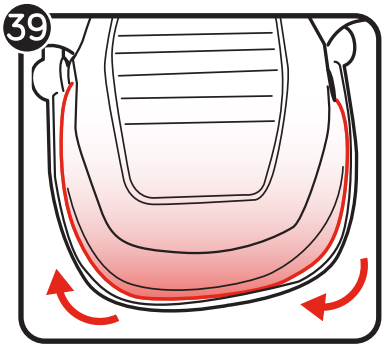
39

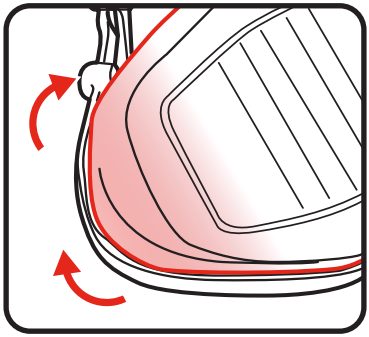

⚠WARNING

IMPORTANT - Keep these instructions for future reference.

Read these instructions carefully before use. Your child's safety may be affected if you do not follow these instructions.

- This stroller is suitable for one child up to 50 lb (22.5 kg) in weight and 40 in (101.6 cm) in height.
- Total weight load recommended for this stroller is 66 lb (30 kg); 50 lb (22.5 kg) in seat, 1 lb (0.5 kg) in seat back pocket, 15 lb (7 kg) in basket. Excessive weight may cause a hazardous unstable condition to exist.
- This stroller is not suitable for running, jogging, skating or inline skating.
- Never leave your child unattended.
- Avoid serious injury from falling or sliding out. Always properly adjust and fasten seat belt or infant car seat harness.
- Check that the bassinet or seat unit or car seat attachment devices are correctly engaged before use.
- Always keep fingers and children away from moving parts when folding, unfolding, or adjusting the stroller to prevent finger/body part entrapment or pinching.
- Do not let your child play with this product.
- Parcels or accessory items, or both, placed on the unit may cause the unit to become unstable.
- Any load attached to the handle affects the stability of the stroller. Do not hang bags from handle.
- For newborn babies we recommend always to use the most reclined seat position.
- Ensure that all the locking devices are engaged before use.
- Lock the brakes before loading and unloading your child and whenever the pushchair is not moving.
- Stroller is not meant to be used for transporting children up or down stairs or escalators. Damage resulting to stroller will not be covered under warranty.
- This stroller does not replace a cot or a bed. Should your child need to sleep, then it should be placed in a suitable pram body, cot, or bed.
- Accessories which are not approved by Baby Jogger shall not be used.
- Only use replacement parts which are supplied or approved by Baby Jogger.
- DO NOT remove, reverse or carry the seat while child is in it.
- DO NOT lift or carry stroller by the seat including footwell, child tray and belly bar.
- When attaching the glider board, ensure that glider board is extended all the way out.
  NOTE: Glider board is sold separately.
- Discontinue using your stroller should it become damaged or broken.

FRAME

1 Unpack the stroller frame from the box and set the wheels aside. Unlock the stroller by pulling the storage lock lever.
2 Lift the handlebar away from the lower frame. The stroller will click into place.
3 Place the stroller in the upright position.

⚠ WARNING: Ensure that all the locking devices are engaged before use.

FRONT WHEEL

4 Installation
- Lay stroller on its back so the handlebar is resting on the floor.
- Attach the front wheel by sliding it into the front wheel mount until it clicks. Gently pull on the front wheel to make sure it is properly attached.

5 Removal
- While pressing the front wheel release button, gently slide the front wheel out of the front wheel mount.

SWIVEL FEATURE

6 To unlock, push the swivel button down to allow the front wheel assembly to swivel.
Push the swivel button up to lock the front wheel assembly in a fixed position for long distance strolling.

REAR WHEELS

7 Installation
- Align the rear wheel axle with the wheel mount on the stroller frame and insert it into the wheel mount until it clicks into place.
- Gently pull on the rear wheel to make sure it is properly attached.

8 Removal
- While pressing the wheel release button, gently slide the rear wheel out of the wheel mount.

BRAKE

9 To lock the brakes: push the brake lever down to engage the brakes.
To release the brakes: lift the brake lever up.

⚠ WARNING: Lock the brakes before loading and unloading your child and whenever the pushchair is not moving.

ASSEMBLING THE SEAT

10 Unfold the seat so it is straight.

CANOPY

11 Attach the canopy's brackets to the sides of the seat frame.
12 Slide the canopy back over the back of the seat.
13 Pull forward to open canopy and push backwards to close canopy.
14 To use the canopy window, unzip the canopy and push forward to open window.

PLACE THE SEAT ON THE FRAME

15 Align the seat mounting brackets with the mounting brackets on the stroller frame. Insert the seat onto the brackets until it clicks into place. Ensure that both sides of the seat are securely fastened into the frame before use by pulling up on the seat.
NOTE: The seat may be installed either forward-facing or rear-facing.

REMOVE THE SEAT

16 Press the buttons on the inside of the seat and pull up.

⚠ WARNING: Always remove your child from the seat before removing the seat from the frame.

ATTACHING BELLY BAR

17 Attach belly bar to both mounts on the hub of the seat.
18 To open belly bar, push in on the button on the mount and rotate belly bar out of the way.
To remove belly bar, press the buttons on both sides and remove.

ADJUSTING SAFETY HARNESS

19 From the back of the seat, unzip the vertical zipper on the seat back and open the pocket to locate the plastic square stopper. Turn stopper and pass through the openings in the PE board and seat fabric.

⚠ WARNING: Vertical zipper is not for storage.

20 Reinsert stopper at seat opening closest to child's shoulders. Pass back through seat fabric and PE board. Tug on strap to ensure stopper is locked. Repeat on both sides.

⚠ WARNING: Avoid serious injury from falling or sliding out. Always properly adjust and fasten safety harness.

⚠ WARNING: Always use the crotch strap in combination with the shoulder straps and waist belt.

21 Slide the harness pads up to access plastic guide on strap.

22 Hold the plastic guide and pull strap to tighten or loosen.

USING SAFETY HARNESS

23 Insert side strap buckle into harness buckle on both sides.

24 Insert connected harness and side strap buckles into the sides of the crotch buckle.

25 Press button on crotch buckle to release.

RECLINE THE SEAT

26 Lift the seat recline button located at the top of the seat, behind the canopy.

27 Pull down to lower the seat and pull up to raise the seat until it clicks into the desired position.

⚠ WARNING: When making adjustments to the stoller seat, make sure child's head, arms, and legs are clear of moving seat parts and stroller frame.

ADJUSTABLE FOOTWELL

28 Adjust the angle: Press the adjustment buttons on the footwell and move it up or down until it clicks into the desired position.

HANDLE HEIGHT ADJUSTMENT

29 Squeeze the handle adjustment button and slide the handle up or down to the desired length.

SEAT BACK STORAGE

30 To access the seat back storage, unzip the horizontal zipper.

FOLDING

- Remove your child from the seat.
- The stroller may be folded with or without the seat attached.
- Stroller can be folded with seat forward facing or rear facing. For most compact fold, fold with seat forward facing with handle in lowest position.

31 To fold the seat, squeeze the buttons under the recline handle and rotate the seat forward.

32 Slide the actuator button to either side and pull up on the cross bar and allow the frame to fold. Make sure the storage lock lever clicks into place.

BASKET REMOVAL

33 Unfasten the top snaps of the basket around the frame.

34 From the bottom of the stroller, unhook the basket from the frame in the front.

35 Undo the 2 outside snaps around the rear axle. Undo the fastening strip in the center of basket to expose the brake line. Remove the basket.

Reverse the steps to reattach the basket to the frame.

REMOVING THE SEAT FABRIC

36 Unsnap the 6 snaps from the seat frame.

37 From the bottom, undo the fastening strip to expose the metal frame.

38 Pull the seat pad off the top of the frame.

39 Slide the seat fabric out of the channel around the footwell bar.

Reverse the steps to reattach the seat pad to the seat frame.

CARE AND MAINTENANCE

To preserve the longevity of your stroller, it is important to perform simple, regular maintenance. From time to time, make sure that the joints and folding areas are still in good condition. If you hear any squeaking or feel tension, you can take your stroller to an authorized dealer for added lubrication. All repairs should only be carried out by an authorized dealer.

DO NOT use alcohol based disinfectants to clean this product.

CLEANING

Fabric:

- Refer to your care tag on the seat pad for washing instructions
- Wipe clean using a damp cloth.
- Hand wash in cold water with mild soap.
- Machine wash separate in cold water, delicate cycle.
- Do not bleach.
- Do not tumble dry.
- Do not iron.
- Do not dry clean.
- Fabric should be attached to frame to dry.
- Be sure to remove the metal frame and PE boads from the seat before washing.
- DO NOT use solvents, caustic or abrasive cleaning materials.

Plastic/Metal Parts

- Wipe clean using a mild soap and warm water.
- The wheels will need to be dried completely with a soft towel or cloth.
- DO NOT remove, dismantle or alter any part of the seat folding mechanism or brakes.

Leatherette Care

- Wipe clean using a mild soap and warm water.

STORING

- Sunshine can fade seat fabric and dry out tires, so storing your stroller indoors will prolong its good looks.
- DO NOT store outside.
- Ensure that the stroller is dry before storing for prolonged periods.
- Always store the stroller in a dry environment.
- Store the stroller in a safe place when not in use (i.e. where children cannot play with it).
- DO NOT place heavy objects on top of the stroller.
- DO NOT store the stroller near a direct heat source such as a radiator or fire.

Baby Jogger's Limited Lifetime Warranty:

Baby Jogger warrants that the frame is free of manufacturer defects for the lifetime of the product. Manufacturer's defects include but are not limited to the breaking of welds and frame tube damage. Textile or soft side materials and all other components shall be warranted for one year from the date of purchase (except for tubes and tires). Proof of purchase is required to make a warranty claim and the warranty is only extended to the original purchaser.

THIS WARRANTY DOES NOT COVER:

- Normal wear and tear
- Corrosion or rust
- Incorrect assembly, or the installation of third party parts or accessories not compatible with the original design
- Accidental or intentional damage, abuse or neglect, or use on stairs or escalators
- Commercial use
- Improper storage/care of the unit

This warranty specifically excludes claims for indirect, incidental, or consequential damages. The implied warranties of merchantability and fitness for a particular purpose is according to the specific warranty period for this model unit at time of purchase.
Some states do not allow the exclusion or limitation of incidental or consequential damages, so the above limitations or exclusions may not apply to you. This warranty gives you specific legal rights, and you may also have other rights which vary from state to state. To know what your legal rights are in your state, consult your local or state consumer affairs office or your State's Attorney General.

If your stroller was purchased outside of the United States, please contact the distributor in the country nearest you. Their contact information can be found on our website at http://www.babyjogger.com. Claims for warranty outside of the country in which the product was purchased may incur shipping charges.

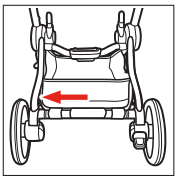

NOTE: When contacting Baby Jogger distributor regarding your stroller, please have your stroller's serial number ready. It can be found on the inside of the rear leg.

Customer Care Information:

Call: 1-800-241-1848
8:30am - 5:30pm EST, Mon - Fri.

Mail: Baby Jogger, LLC
4110 Premier Drive
High Point, NC 27265

www.babyjogger.com / www.babyjogger.ca

PLEASE DO NOT CONTACT THE PLACE OF PURCHASE FOR PARTS OR WARRANTY ISSUES

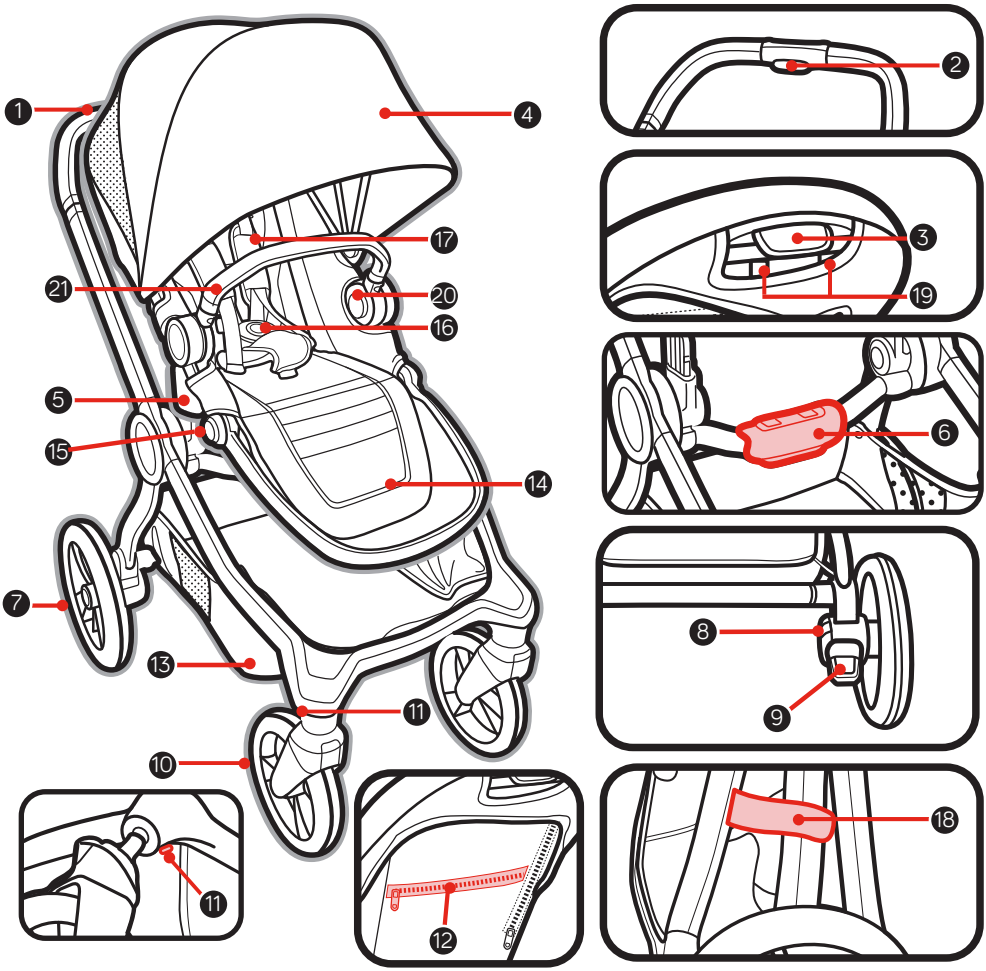

1	Poignée	12	Rangement du Dossier du Siège
2	Bouton de réglage de la poignée	13	Porte-bagages
3	Bouton d'inclinaison du siège	14	Repose-pieds
4	Baldaquin	15	Bouton de réglage du repose-pieds
5	Support de fixation du siège	16	Boucle du harnais
6	Bouton d'actionneur de repli	17	Coussins du harnais
7	Roulette arrière	18	Verrou de rangement
8	Bouton de dégagement de roulette arrière	19	Boutons d'actionneur de repli du siège
9	Frein de stationnement	20	Bouton de retrait du siège
10	Roulette avant	21	Barre abdominale
11	Bouton de déverrouillage de roulette avant		

⚠MISE EN GARDE

IMPORTANT - Conserver ce mode d'emploi pour consultation future.

Lire attentivement toutes ces directives avant utilisation. Ne pas respecter ces consignes peut compromettre la sécurité de l'enfant.

- Cette poussette convient à un enfant jusqu'à ce qu'il atteigne un poids de 22,5 kg (50 lb) et une taille de 101,6 cm (40 po).
- Le poids total recommandé pour cette poussette est de 30 kg (66 lb) ; 22.5 kg (50 lb) dans le siège, 0.5 kg (1 lb) dans la pochette du dossier de siège, 7 kg (15 lb) dans le porte-bagages. Tout poids excessif peut occasionner une situation dangereuse d'instabilité.
- Cette poussette n'est pas conçue pour la course, le jogging, le patin ou le patin à roues alignées.
- Ne jamais laisser un enfant sans surveillance.
- Éviter les blessures graves suite à une chute ou en glissant. Toujours attacher et régler adéquatement la ceinture de sécurité ou le harnais du siège d'auto pour bébé.
- S'assurer que les dispositifs de fixation de la couchette, du siège ou du siège d'auto sont correctement ancrés avant l'emploi.
- Toujours garder les doigts et les enfants éloignés des pièces mobiles en repliant, déployant ou réglant la poussette afin d'éviter de coincer ou de pincer les doigts/parties du corps.
- Ne pas permettre à l'enfant de jouer avec ce produit.
- Pour éviter les blessures, retirer le plateau pour enfant ou l'accessoire de barre abdominale pour déployer ou replier la poussette.
- Les colis et les accessoires placés sur la poussette peuvent la rendre instable. Ne pas suspendre de sacs à la poignée..
- Pour les nouveaux-nés, toujours utiliser la position la plus inclinée.
- S'assurer que tous les dispositifs de verrouillage sont correctement enclenchés avant utilisation.
- Verrouiller les freins avant d'installer et de retirer l'enfant et lorsque la poussette est immobile.
- Cette poussette n'est pas conçue pour transporter les enfants dans des escaliers fixes ou mobiles ou encore des trottoirs roulants. La garantie ne couvre pas les dommages à la poussette qui en résulteraient.
- Cette poussette ne remplace pas un couffin ou une couchette. Lorsque l'enfant doit dormir, il faut l'installer dans un landau, un couffin ou une couchette adéquats.
- N'utiliser que des pièces détachées fournies ou approuvées par Baby Jogger.
- Les accessoires non approuvés par le fabricant ou le distributeur ne doivent pas être utilisés.
- NE PAS retirer, renverser ou transporter le module de siège lorsque l'enfant s'y trouve.
- NE PAS soulever ni transporter la poussette par le siège, y compris le repose-pieds, le plateau pour enfant et la barre abdominale.
- Lors de la fixation de la plateforme, s'assurer qu'elle est entièrement déployée.
  REMARQUE : La plateforme est vendue séparément.
- Cesser d'utiliser votre poussette si elle devient endommagée ou brisée.

CADRE

1 Sortir le cadre de la poussette de la boîte et mettre les roulettes de côté. Déverrouiller la poussette en tirant sur le levier de verrouillage pour le rangement.

2 Soulever la poignée pour l'éloigner du cadre inférieur. La poussette s'enclenchera en place.

3 Placer la poussette en position verticale.

⚠ MISE EN GARDE : S'assurer que tous les dispositifs de verrouillage sont correctement enclenchés avant utilisation.

ROULETTE AVANT

4 Installation
- Déposer la poussette de manière à ce que la poignée repose sur le plancher.
- Insérer la roulette avant en la glissant dans son support jusqu'à ce qu'elle s'enclenche en place.Tirer délicatement sur la roulette avant pour s'assurer qu'elle est bien fixée.

5 Retrait
- Tout en appuyant sur le bouton de dégagement de la roulette avant, faire glisser doucement la roulette avant hors de sa base.

FONCTION PIVOTANTE

6 Appuyer sur le bouton de verrouillage de roulette pivotante pour verrouiller la roulette avant en position fixe.
Soulever le bouton de verrouillage de roulette pivotante afin de permettre à la roulette avant de pivoter.

ROULETTES ARRIÈRE

7 Installation
- Aligner l'essieu arrière avec la base de la roulette sur le cadre de la poussette et l'insérer dans la base de la roulette jusqu'à ce qu'elle s'enclenche en place.
- Tirer délicatement sur la roulette arrière pour s'assurer qu'elle est bien fixée.

8 Retrait
- Tout en appuyant sur le bouton de dégagement de la roulette, faire glisser doucement la roulette arrière hors de sa base.

FREIN

9 Pour verrouiller les freins : abaisser la pédale de frein pour actionner les freins.
Pour déverrouiller les freins : soulever la pédale de frein.

⚠ MISE EN GARDE : Verrouiller les freins avant d'installer et de retirer l'enfant et lorsque la poussette est immobile.

MONTAGE DU SIÈGE

10 Déplier le siège pour qu'il soit droit.

BALDAQUIN

11 Installation du baldaquin au cadre : fixer les supports du baldaquin sur les côtés du cadre du siège.

12 Glisser l'arrière du baldaquin sur le dossier du siège.

13 Tirer vers l'avant pour ouvrir le baldaquin et pousser vers l'arrière pour le fermer.

14 Pour utiliser la fenêtre du baldaquin, défaire la glissière du baldaquin et pousser vers l'avant pour ouvrir la fenêtre.

INSTALLATION DU SIÈGE SUR LE CADRE

15 Aligner les supports de fixations des accessoires avec les supports de raccordement situés sur le cadre de la poussette. Insérer le siège dans les supports jusqu'à ce qu'il s'enclenche en place. Ensure that both sides of the seat are securely fastened into the frame before use by pulling up on the seat.
REMARQUE : Le siège peut être installé en position orientée vers l'avant ou l'arrière..

RETRAIT DU SIÈGE

16 Appuyer sur le bouton situé à l'intérieur du siège et tirer vers le haut.

⚠ MISE EN GARDE : Toujours retirer l'enfant du siège avant de soulever le siège du cadre.

INSTALLATION DE LA BARRE ABDOMINALE

17 Fixer la barre abdominale aux deux supports situés sur le moyeu du siège.

18 Pour ouvrir la barre abdominale, appuyer sur le bouton du support et faire pivoter la barre abdominale pour l'écarter.
Pour retirer la barre abdominale, appuyer sur les deux boutons et tirer.

AJUSTEMENT DU HARNAIS DE SÉCURITÉ

19 Depuis l'arrière du siège, ouvrir la fermeture à glissière verticale du dossier et ouvrir la pochette pour localiser la butée carrée en plastique.
Tourner le buttoir et le passer à travers les

ouvertures du panneau de polyéthylène et le tissu du siège.

⚠ MISE EN GARDE : La fermeture à glissière verticale n'est pas destinée au rangement.

20 Réinsérer le buttoir dans l'ouverture du siège la plus près des épaules de l'enfant. Réinsérer à travers le tissu et le panneau de polyéthylène. Tirez sur la sangle pour s'assurer que le buttoir est bien fixé. Répéter l'opération des deux côtés.

⚠ MISE EN GARDE : Pour éviter les blessures graves suite à une chute ou en glissant, toujours attacher et régler adéquatement le harnais de sécurité.

⚠ MISE EN GARDE : Toujours utiliser la courroie de fourche conjointement aux courroies de la taille et des épaules.

21 Glisser les coussins du harnais suffisamment pour pouvoir accéder au guide en plastique sur la courroie.

22 Tenir le guide en plastique et tirer sur la courroie pour la serrer ou la desserrer.

UTILISATION DU HARNAIS DE SÉCURITÉ

23 Insérer la boucle de chaque courroie latérale dans la boucle centrale du harnais, de chaque côté.

24 Insérer les boucles des deux courroies latérales et de la boucle centrale reliées dans les côtés de la boucle d'entre-jambes.

25 Appuyer sur le bouton de la boucle de l'entre-jambes pour la libérer.

INCLINAISON DU SIÈGE

26 Soulever le bouton d'inclinaison du siège situé en haut du siège, derrière le baldaquin.

27 Tirer vers le bas pour abaisser le siège ou tirer vers le haut pour le soulever jusqu'à ce qu'il s'enclenche à la position désirée.

⚠ MISE EN GARDE : Lors des réglages du siège de la poussette, s'assurer que la tête de l'enfant, ses bras et ses jambes sont loin des pièces mobiles du siège et du cadre de la poussette.

REPOSE-PIEDS RÉGLABLE

28 Réglage de l'angle : appuyer sur les boutons de réglage du repose-pieds et le déplacer vers le haut ou le bas jusqu'à ce qu'il s'enclenche à la position désirée.

RÉGLAGE DE LA HAUTEUR DE LA POIGNÉE

29 Comprimer le bouton de réglage de la poignée et faire glisser celle-ci vers le haut ou le bas pour obtenir la hauteur désirée.

RANGEMENT DU DOSSIER DU SIÈGE

30 Pour accéder au rangement du dossier du siège, ouvrir la fermeture à glissière horizontale.

PLIAGE

- Retirer l'enfant du siège.
- La poussette peut être repliée avec ou sans le siège.
- La poussette peut être repliée avec le siège orienté vers l'avant ou vers l'arrière. Pour un résultat plus compact, replier avec le siège orienté vers l'avant et la poignée dans la position la plus basse.

31 Pour replier le siège, appuyer sur les boutons situés sous la poignée d'inclinaison et faire pivoter le siège vers l'avant.

32 Faire glisser le bouton de l'actionneur de chaque côté et tirer sur la barre transversale et laisser le cadre se replier. S'assurer que le levier de verrouillage du rangement s'enclenche.

RETRAIT DU PORTE-BAGAGES

33 Détacher les boutons-pression supérieurs du panier du tour du cadre.

34 Depuis le bas de la poussette, dégager les 2 sangles élastiques du châssis avant.

35 Détacher les 2 boutons-pression extérieurs de l'essieu arrière. Détacher la bande de fixation du centre du porte-bagages afin d'exposer la ligne de frein. Retirer le porte-bagages.

Inverser la démarche pour remettre le porte-bagages en place sur le cadre.

RETIRER LE PORTE-BAGAGES

36 Détacher les 6 boutons-pression du cadre du siège.

37 Par le bas, défaire la bande de fixation pour exposer la trame métallique.

38 Retirer le coussin du siège du haut du cadre.

39 Faire glisser la housse du siège pour la détacher du sillon de la barre du repose-pieds.

Inverser la démarche pour remettre le coussin de siège en place sur le cadre de siège.

SOIN ET ENTRETIEN

Afin de préserver la longévité de la poussette, il est important d'exécuter régulièrement des tâches d'entretien simples. De temps en temps, s'assurer que les joints et les pentures sont toujours en bon état. Si des grincements se font entendre ou en présence de résistance, la poussette peut être amenée chez un revendeur autorisé pour la faire lubrifier. Toutes les réparations doivent être faites uniquement par un concessionnaire agréé.

NE PAS utiliser de désinfectants à base d'alcool pour nettoyer ce produit.

NETTOYAGE

Tissu :

- Consulter les directives de lavage sur l'étiquette d'entretien :
  - Nettoyer en essuyant avec un linge humide.
  - Laver à la main à l'eau froide avec un détergent doux.
  - Laver à la machine séparément à l'eau froide au cycle délicat.
  - N'utiliser aucun agent de blanchiment.
  - Ne pas mettre dans la sécheuse.
  - Ne pas repasser.
  - Ne pas nettoyer à sec.
- Le tissu doit être fixé au cadre pour sécher.
- S'assurer d'enlever le cadre de métal et les panneaux de polyéthylène avant le lavage.
- Ne pas utiliser de solvant ni de produit caustique ou abrasif pour nettoyer.

Pièces de plastique et de métal

- Essuyer avec un savon doux et de l'eau chaude.
- Il faut ensuite assécher complètement les roulettes avec une serviette ou un linge doux.
- NE PAS enlever, démonter ni modifier les composants du mécanisme de pliage du siège ou des freins.

Entretien du similicuir

- Essuyer avec un savon doux et de l'eau chaude.

RANGEMENT

- Le soleil peut faire pâlir le tissu du siège et faire sécher les pneus. Aussi, ranger la poussette à l'intérieur prolongera sa beauté.
- NE PAS ranger à l'extérieur.
- S'assurer que la poussette est sèche avant de la ranger pour des périodes prolongées.
- Toujours entreposer la poussette dans un endroit sec.
- Ranger la poussette dans un endroit sûr lorsqu'elle n'est pas utilisée (c'est à dire hors de portée des enfants).
- NE PAS placer d'objets lourds sur le dessus de la poussette.
- NE PAS ranger la poussette près d'une source directe de chaleur comme un radiateur ou un foyer.

Garantie à vie limitée de Baby Jogger

Baby Jogger garantit que le cadre est sans défaut de fabrication pour toute la durée de vie du produit. Les défauts de fabrication comprennent, sans s'y limiter, le bris des soudures et les dommages au tube du cadre. Tous les matériaux souples (textile) et toutes les autres pièces sont garantis pour un an à partir de la date d'achat (à l'exception des pneus et des chambres à air). Une preuve d'achat originale est requise pour faire une réclamation et la garantie est accordée à l'acheteur original seulement.

LA GARANTIE NE COUVRE PAS :

- Usure normale
- Corrosion ou rouille
- Erreurs de montage ou installation de pièces non autorisées ou d'accessoires non compatibles avec le modèle original
- Dommages accidentels ou intentionnels, usage abusif, négligence ou utilisation dans les escaliers fixes ou mobiles
- Usage commercial
- Rangement/soin inadéquat de la poussette

Cette garantie exclut expressément toutes réclamations pour dommages indirects, accessoires ou consécutifs. Toute garantie implicite de valeur marchande et d'aptitude à un usage particulier se rapporte à la période de garantie précise à ce modèle lors de l'achat.
Étant donné que certaines provinces et certains territoires interdisent l'exclusion ou la limitation des dommages-intérêts accessoires ou indirects, les limitations ou exclusions mentionnées cidessus ne s'appliquent peut-être pas à votre cas. Cette garantie vous confère des droits juridiques précis et vous pouvez aussi avoir d'autres droits qui varient d'une province et d'un territoire à l'autre. Pour connaître les droits conférés par la loi dans votre province ou territoire, consulter l'agence locale de protection des consommateurs.

Si la poussette a été achetée à l'extérieur du Canada, veuillez communiquer avec le distributeur local le plus près de chez vous. Ses coordonnées se trouvent dans le site Web : http://www.babyjogger.ca. Les réclamations en vertu de la garantie effectuées de l'extérieur du pays où le produit a été acheté peuvent donner lieu à des frais d'expédition.

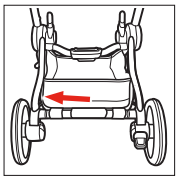

REMARQUE : Lorsque vous communiquez avec le distributeur Baby Jogger au sujet de la poussette, veuillez avoir sous la main le numéro de série de la poussette. On le retrouve à l'intérieur de la patte arrière.

Renseignements Canadien sur le service à la clientèle :

Composer le : 1-800-241-1848

Courrier : Baby Jogger, LLC
4110 Premier Drive
High Point, NC 27265

www.babyjogger.com / www.babyjogger.ca

VEUILLEZ NE PAS COMMUNIQUER AVEC LE DÉTAILLANT POUR OBTENIR DES PIÈCES OU DU SERVICE EN VERTU DE LA GARANTIE

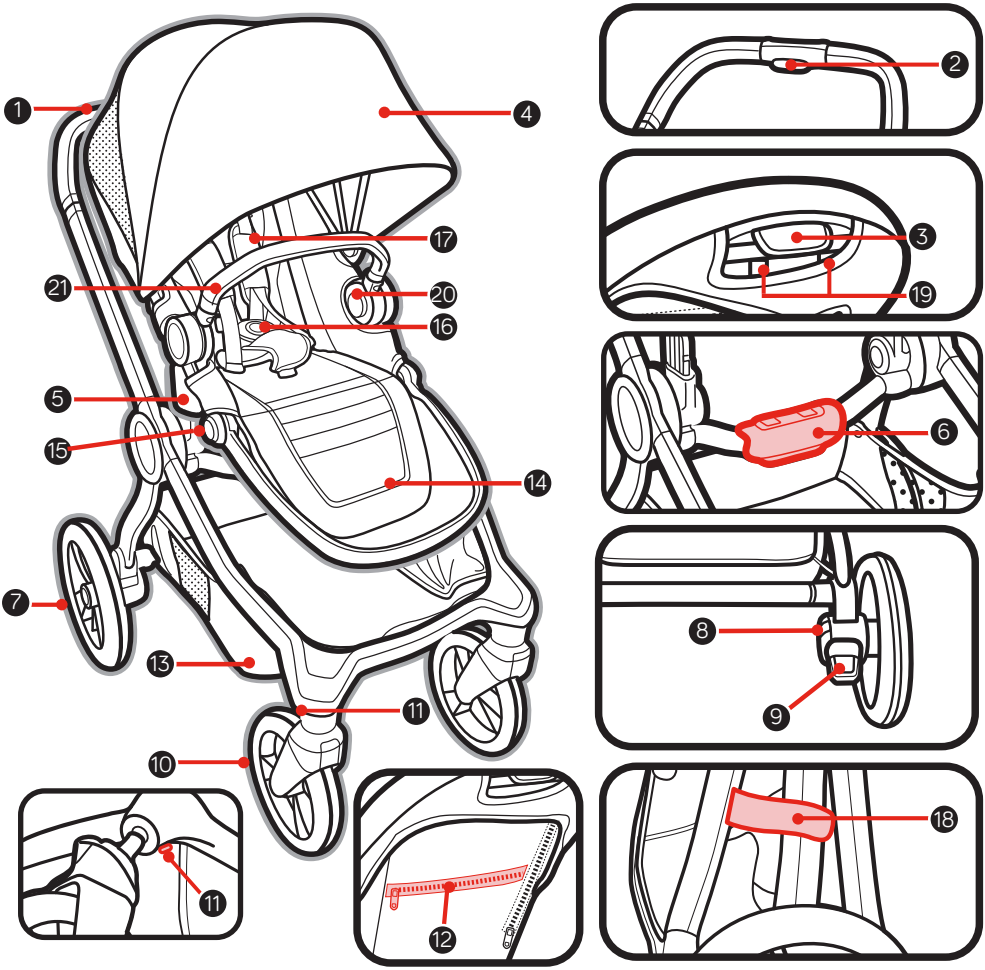

1	Manillar	12	Almacenamiento de la parte de atrás del asiento
2	Botón de ajuste del manillar	13	Canasta de almacenamiento
3	Botón de reclinación del asiento	14	Hueco del pie
4	Capota	15	Botón de ajuste del hueco del pie
5	Soporte de montaje del asiento	16	Hebilla del arnés
6	Botón accionador para plegar	17	Almohadillas del arnés
7	Rueda trasera	18	Traba para el almacenamiento
8	Botón de liberación de la rueda trasera	19	Botones accionadores para plegar el asiento
9	Freno de mano	20	Botón para retirar el asiento
10	Rueda delantera	21	Barra del estómago
11	Botón de liberación de la rueda delantera		

⚠ ADVERTENCIA

IMPORTANTE - Guarde estas instrucciones para referencia futura.

Lea estas instrucciones detenidamente antes del uso. La seguridad de su niño podría verse afectada si no cumple estas instrucciones.

- Este cochecito es adecuado para un niño de hasta 22.5 kg (50 lb) de peso y 101.6 cm (40 pulg.) de estatura.
- La carga total de peso recomendada para este cochecito es 66 lb/30 kg; 50 lb/22.5 kg en el asiento, 1 lb/0.5 kg en el bolsillo del asiento, y 15 lb/7 kg en la canasta. El peso excesivo podría causar que exista una condición inestable y peligrosa.
- Este cochecito no es adecuado para utilizarse mientras corre, hace jogging ni para ningún tipo de patinaje.
- Nunca deje a un niño sin atender.
- Evite serias lesiones causadas por caída o deslizamiento. Siempre ajuste y sujete correctamente el cinturón de seguridad o el arnés del asiento de automóvil para bebé.
- Verifique que los dispositivos de sujeción del moisés, de la unidad del asiento o del asiento de automóvil estén bien sujetos antes de usarlos.
- Mantenga **siempre** los dedos y los niños alejados de las piezas en movimiento cuando pliegue, despliegue o ajuste el cochecito para prevenir que los dedos o partes del cuerpo queden atrapados o pellizcados.
- No deje que su niño juegue con este producto.
- Paquetes o accesorios, o ambos, colocados sobre la unidad pueden hacer que la unidad sea inestable.
- Cualquier carga sujetada a la manija afecta la estabilidad del cochecito. No cuelgue bolsas de la manija.
- Para bebés recién nacidos, recomendamos que use siempre la posición de asiento más reclinada.
- Asegúrese de que todos los dispositivos de bloqueo estén activados antes de usarlo.
- Trabe los frenos antes de cargar y descargar a su niño y cuando quiera el cochecito no esté en movimiento.
- El cochecito no debe usarse para transportar niños hacia arriba o abajo en escaleras o escaleras mecánicas. Daños resultantes al cochecito no estarán cubiertos bajo la garantía.
- Este cochecito no reemplaza una cama o cuna. En caso de que su niño necesite dormir, debe ponerlo en una cama, cuna o cuerpo del cochecito apto.
- Los accesorios que no están aprobados por Baby Jogger no deben usarse.
- Use solamente piezas de repuesto suministradas o aprobadas por Baby Jogger.
- NO saque, invierta ni transporte el asiento mientras el niño esté en él.
- NO levante ni transporte el cochecito por el asiento, incluidos el hueco del pie, la bandeja para el niño y la barra del estómago.
- Al conectar la tablilla de deslizamiento, asegúrese de que la tablilla quede extendida por completo.
  NOTA: La plataforma deslizable se vende por separado.
- Deje de usar su cochecito si resulta dañado o roto.

ARMAZÓN

1 Desempaque el armazón del cochecito de la caja y deje a un lado las ruedas. Destrabe el cochecito tirando la palanca de traba de almacenamiento.
2 Levante el manillar lejos del armazón inferior. El cochecito se trabará en su lugar.
3 Ponga el cochecito en la posición vertical.

⚠ ADVERTENCIA: Asegúrese de que todos los dispositivos de bloqueo estén activados antes de usarlo.

RUEDA DELANTERA

4 Instalación
- Ponga el cochecito sobre el respaldo para que el manillar esté en el piso.
- Sujete la rueda delantera deslizándola en el montante de la rueda delantera hasta que se trabe. Tire suavemente de la rueda delantera para asegurarse de que esté correctamente sujetada.

5 Extracción
- Mientras oprime el botón de liberación de la rueda delantera, deslice suavemente la rueda delantera fuera del montante de la rueda delantera.

CARACTERÍSTICA GIRATORIA

6 Oprima el botón de la traba giratoria hacia abajo para trabar el ensamblaje de la rueda delantera en una posición fija.

Oprima el botón de la traba giratoria hacia arriba para permitir que gire el ensamblaje de la rueda delantera.

RUEDAS TRASERAS

7 Instalación
- Alinee el eje de la rueda trasera con el montante de la rueda en el armazón del cochecito e insértelo en el montante de la rueda hasta que se trabe en su lugar.
- Tire suavemente de la rueda trasera para asegurarse de que esté correctamente sujetada.

8 Extracción
- Mientras oprime el botón de liberación de la rueda, deslice suavemente la rueda trasera fuera del montante de la rueda.

FRENO

9 Para bloquear los frenos: presione la palanca del freno hacia abajo para activar los frenos.

Para liberar los frenos: levante la palanca del freno hacia arriba.

⚠ ADVERTENCIA: Trabe los frenos antes de cargar y descargar a su niño y cuando quiera el cochecito no esté en movimiento.

MONTAJE DEL ASIENTO

10 Despliegue el asiento para que quede recto.

CAPOTA

11 Sujete los soportes de la capota a los costados del armazón del asiento.
12 Deslice la capota sobre la parte posterior del asiento.
13 Tire hacia adelante para abrir la capota y empuje hacia atrás para cerrarla.
14 Para usar la ventana de la capota, abra la cremallera de la capota y empuje hacia adelante para abrir la ventana.

PONGA EL ASIENTO EN EL ARMAZÓN

15 Alinee los soportes de montaje de accesorios con los soportes de montaje en el armazón del cochecito. Inserte el asiento en los soportes hasta que haga clic en posición. Asegúrese de que ambos costados del asiento estén debidamente sujetados al armazón antes del uso.
NOTA: El asiento se puede instalar orientado hacia adelante u orientado hacia atrás.

SACAR EL ASIENTO

16 Oprima el botón en el interior del asiento y tire hacia arriba.

⚠ ADVERTENCIA: Saque siempre a su niño del asiento antes de sacar el asiento del armazón.

SUJECIÓN DE LA BARRA DEL ESTÓMAGO

17 Conecte la barra del estómago a los dos montantes del núcleo del asiento.
18 Para abrir la barra del estómago, empuje el botón del montante y gire la barra del estómago para retirarla.
Para sacar la barra del estómago, oprima ambos botones y sáquela.

AJUSTAR EL ARNÉS DE SEGURIDAD

19 Desde la parte posterior del asiento, abra la cremallera vertical del respaldo del asiento y abra el bolsillo para ubicar el tope cuadrado de plástico. Gire el tope y páselo a través de las aberturas de la tabla de

polietileno y de la tela del asiento.

⚠ ADVERTENCIA: La cremallera vertical no se utiliza para almacenamiento.

20 Vuelva a colocar el tope en la abertura del asiento más cercana a los hombros del niño. Páselo por la tela del asiento y la tabla de polietileno. Tire de la correa para asegurarse de que el tope esté trabado. Repita el procedimiento en ambos costados.

⚠ ADVERTENCIA: Evite serias lesiones causadas por caídas o resbalones. Ajuste y sujete siempre correctamente el arnés de seguridad.

⚠ ADVERTENCIA: Use siempre la correa de la entrepierna en combinación con las correas de los hombros y el cinturón de la cintura.

21 Deslice las almohadillas del arnés hacia arriba para lograr el acceso a la guía de plástico en la correa.

22 Agarre la guía de plástico y tire la correa para tensionarla o aflojarla.

USAR EL ARNÉS DE SEGURIDAD

23 Inserte la hebilla de la correa lateral en la hebilla del arnés en ambos costados.

24 Inserte el arnés conectado y las hebillas de las correas laterales en los costados de la hebilla de la entrepierna.

25 Oprima el botón en la hebilla de la entrepierna para liberarlo.

RECLINAR EL ASIENTO

26 Levante el botón de reclinación del asiento que se encuentra en la parte superior del asiento, detrás de la capota.

27 Tire hacia abajo para bajar el asiento y hacia arriba para levantar el asiento hasta que se trabe en la posición deseada.

⚠ ADVERTENCIA: Cuando realiza ajustes al asiento del cochecito, asegúrese de que la cabeza, brazos y piernas del niño estén lejos de piezas del asiento que se muevan y el armazón del cochecito.

HUECO AJUSTABLE DEL PIE

28 Ajuste el ángulo: Oprima los botones de ajuste en el hueco del pie y muévalo hacia arriba o abajo hasta que se trabe en la posición deseada.

AJUSTE DE LA ALTURA DE LA MANIJA

29 Presione el botón de ajuste de la manija y deslice la manija hacia arriba o abajo hasta alcanzar la longitud deseada.

ALMACENAMIENTO DE LA PARTE DE ATRÁS DEL ASIENTO

30 Para acceder al almacenamiento en el respaldo, abra la cremallera horizontal.

PLIEGUE

- Saque al niño del asiento.
- El cochecito se puede plegar con o sin el asiento instalado.
- El cochecito puede plegarse con el asiento orientado hacia adelante o hacia atrás. Para un pliegue más compacto, pliegue con el asiento orientado hacia adelante con la manija en la posición más baja.

31 Para plegar el asiento, oprima los botones bajo la manija de reclinación y gire el asiento hacia adelante.

32 Deslice el botón accionador a cualquiera de los lados y tire de la barra cruzada para que se pliegue el armazón. Asegúrese de que la palanca de la traba para el almacenamiento se trabe en su lugar.

EXTRACCIÓN DE LA CANASTA

33 Destrabe los broches superiores de la canasta alrededor del armazón.

34 Desde la parte inferior del cochecito, libere las 2 tiras elásticas del armazón frontal.

35 Desabroche las dos presillas exteriores alrededor del eje trasero. Desabroche la tira de fijación en el centro de la canasta para destapar el conducto del freno. Retire la canasta.

Invierta los pasos para volver a colocar la canasta en el armazón.

SACAR LA TELA DEL ASIENTO

36 Destrabe los 6 broches del armazón del asiento.

37 Desde la parte inferior, libere la tira de ajuste para exponer el armazón de metal.

38 Tire de la almohadilla del asiento para sacarla del armazón.

39 Deslice la tela del asiento fuera del canal alrededor de la barra del hueco del pie.

Invierta los pasos para volver a colocar la almohadilla del asiento en el armazón.

CUIDADO Y MANTENIMIENTO

Para preservar la longevidad de su cochecito, es importante realizar tareas periódicas simples de mantenimiento. De vez en cuando, asegúrese de que las uniones y lugares con pliegues todavía estén en buenas condiciones. Si escucha algún ruido o siente algo de tensión, puede llevar el cochecito a un taller autorizado para que le agreguen más lubricante. Todas las reparaciones solamente deben ser completadas por un concesionario autorizado.

NO utilice desinfectantes a base de alcohol para limpiar este producto.

LIMPIEZA

Tela:

- Consulte la etiqueta de cuidado para las instrucciones de lavado:
  - Limpie con un trapo húmedo.
  - Lave a mano en agua fría con jabón suave.
  - Lave en la lavadora por separado con agua fría, en el ciclo delicado.
- No use blanqueador.
- No seque en la secadora.
- No planche.
- No limpie en seco.
- La tela debe sujetarse al armazón para secarse.
- Antes de lavarlo, asegúrese de retirar el armazón metálico y las tablas de polietileno del asiento.
- NO use solventes, productos cáusticos o materiales abrasivos para la limpieza.

Piezas de plástico/metal

- Limpie usando un jabón suave y agua tibia.
- Tendrá que secar las ruedas por completo con un paño o con una toalla suave.
- NO retire, desmonte ni modifique ninguna pieza de los frenos ni del mecanismo de plegado del asiento.

Cuidado del cuero sintético

- Limpie con un jabón suave y agua tibia.

ALMACENAMIENTO

- Los rayos del sol pueden desteñir la tela del asiento y resecar los neumáticos, por lo tanto, guardar el cochecito adentro prolongará su buen aspecto.
- NO lo guarde al aire libre.
- Asegúrese de que el cochecito esté seco antes de guardarlo por períodos prolongados.
- Guarde siempre el cochecito en un ambiente seco.
- Guarde el cochecito en un lugar seguro cuando no lo usa (por ej., donde los niños no pueden jugar con él).
- NO ponga objetos pesados encima del cochecito.
- NO guarde el cochecito cerca de fuentes de calor directas como un radiador o fuego.

Garantía limitada de por vida de Baby Jogger:

Baby Jogger garantiza que el armazón no tiene defectos de fabricación durante toda la vida del producto. Los defectos de fabricación incluyen pero no se limitan a la rotura de soldaduras y daños a los tubos del armazón. Los materiales textiles o blandos del costado y todos los otros componentes están garantizados por un año desde la fecha de compra (excepto los tubos y los neumáticos). Se requiere prueba de la compra para presentar una reclamación bajo la garantía y la garantía solamente se extiende al comprador original.

ESTA GARANTÍA NO CUBRE:

- Desgaste normal
- Corrosión o herrumbre
- Ensamblaje incorrecto o la instalación de piezas o accesorios de terceros que no sean compatibles con el diseño original
- Daño accidental o intencional, abuso o negligencia o uso en escaleras o escaleras mecánicas
- Uso comercial
- Almacenamiento/cuidado inadecuado de la unidad

Esta garantía excluye específicamente reclamaciones por daños indirectos, incidentales o consecuentes. Las garantías implícitas de comerciabilidad y aptitud para un propósito particular se incluyen según el período de garantía específica de este modelo en el momento de la compra. Algunos estados no permiten la exclusión o limitación de daños incidentales o consecuentes, de manera que las limitaciones o exclusiones anteriores podrían no aplicarse a su caso. Esta garantía le brinda derechos legales específicos y podría tener otros derechos que varían de un estado a otro. Para conocer cuáles son sus derechos legales en su estado, consulte a la oficina local o del estado de asuntos al consumidor o al Fiscal General de su estado.

Si su cochecito fue comprado fuera de los Estados Unidos, por favor comuníquese con el distribuidor en el país más cercano. Se puede encontrar la información de contacto en nuestro sitio web en http://www.babyjogger.com. Las reclamaciones por garantía fuera del país en el que se compró el producto podrían incurrir cargos por envío.

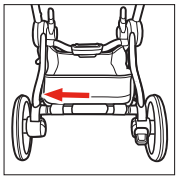

NOTA: Cuando se ponga en contacto con su distribuidor de Baby Jogger en relación con su carrito, tenga a mano el número de serie de su carrito. Se lo puede encontrar en el interior de la pata trasera.

Información de contacto de atención al cliente:

Llame al: 1-800-241-1848
8:30am - 5:30pm EST, Mon - Fri.

Correo: Baby Jogger, LLC
4110 Premier Drive
High Point, NC 27265

www.babyjogger.com / www.babyjogger.ca

NO CONTACTE EL LUGAR DE COMPRA PARA PIEZAS NI CUESTIONES DE GARANTÍA

Product Registration
Enregistrement du produit
Registro del producto

To register your Baby Jogger product from within the U.S.A. visit us online at www.babyjogger.com or return registration card provided with your product. In Canada, visit www.babyjogger.com to register your product.

Pour inscrire votre produit Baby Jogger aux États-Unis, visiter notre site internet www.babyjogger.com ou retourner la carte d'enregistrement fournie avec le produit. Au Canada, visiter www.babyjogger.com pour enregistrer votre produit.

Para registrar su producto Baby Jogger desde dentro de los EE.UU., visítenos en línea en www.babyjogger.com o envíe la tarjeta de registro provista con su producto. En Canadá, visite www.babyjogger.com para registrar su producto.

Baby Jogger, LLC
6655 Peachtree Dunwoody Rd. NE • Atlanta, GA 30328
1.800.241.1848 • www.babyjogger.com