20.78.1015.00

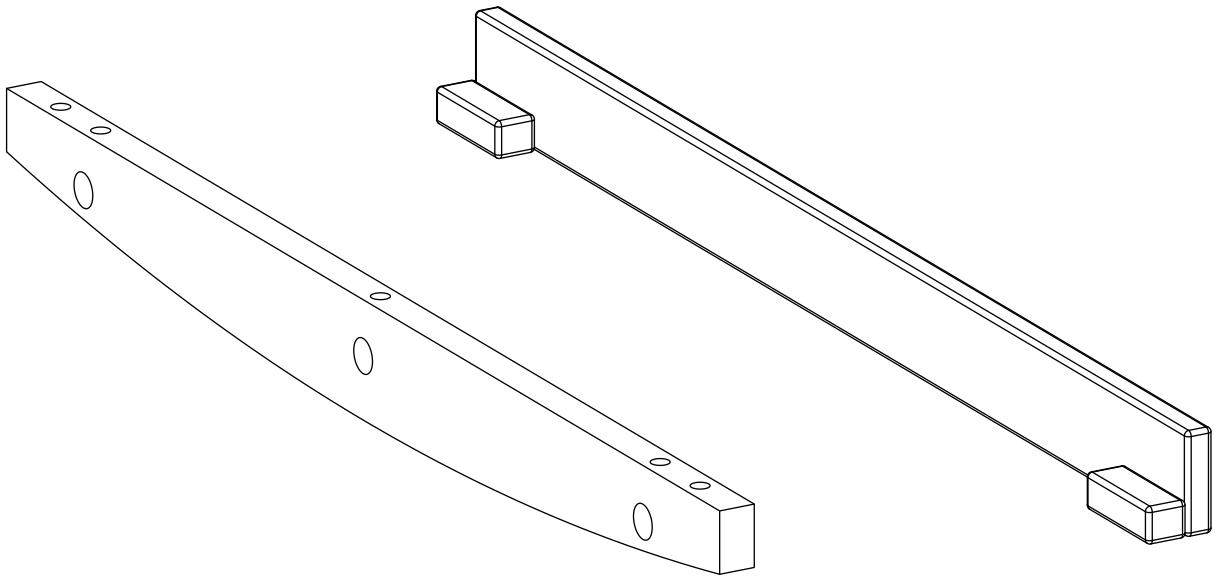

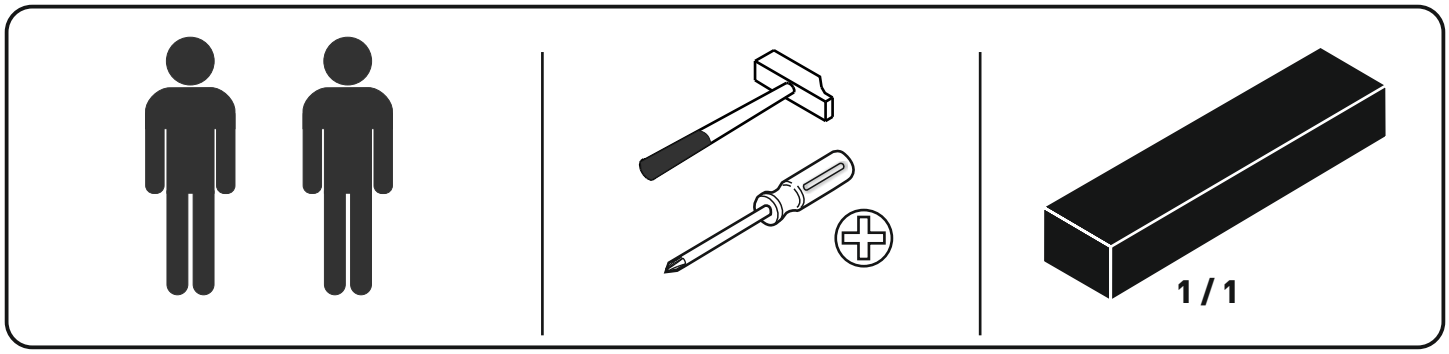
1 / 1

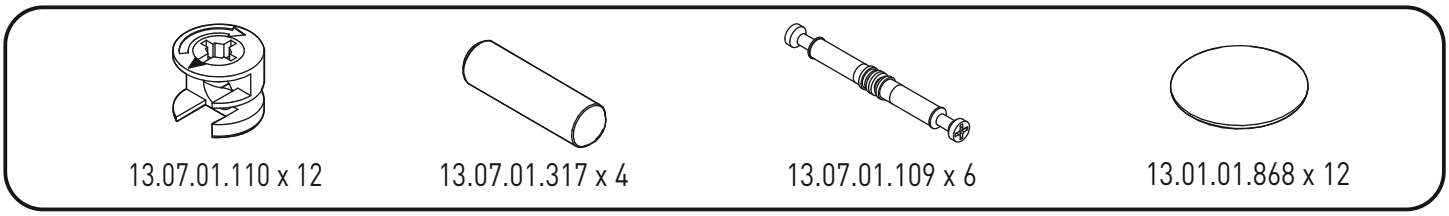
13.07.01.110 x 12
13.07.01.317 x 4
13.07.01.109 x 6
13.01.01.868 x 12

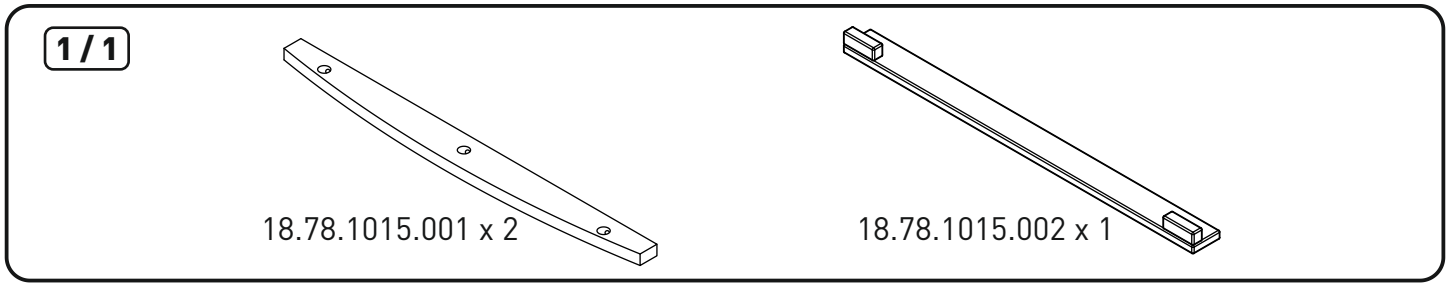
1 / 1
18.78.1015.001 x 2
18.78.1015.002 x 1

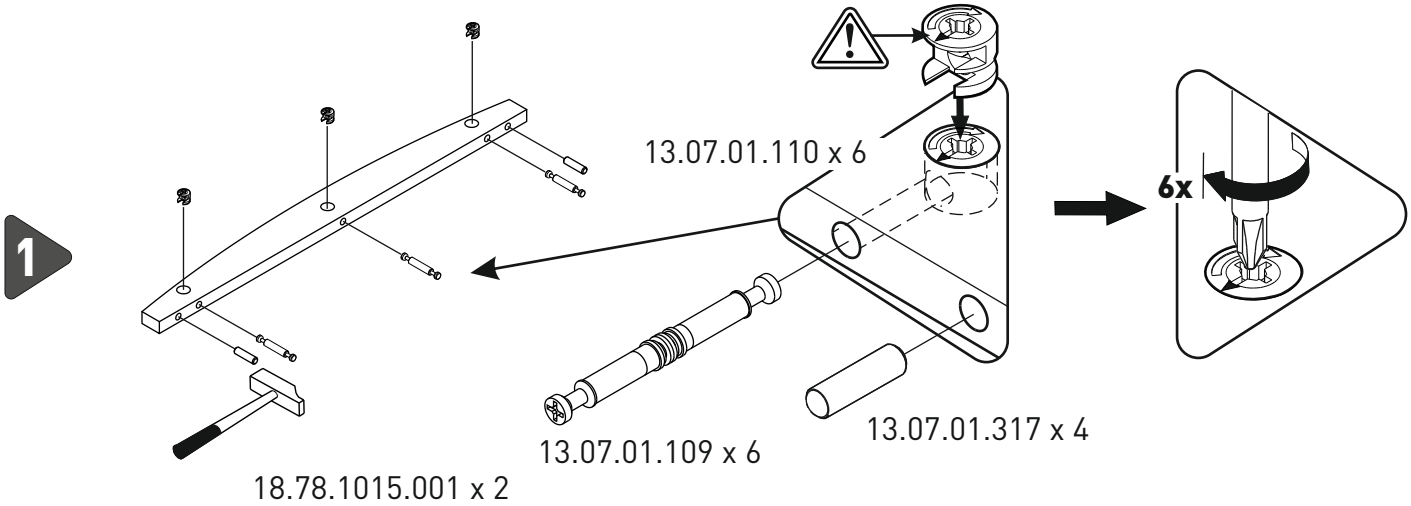
1
13.07.01.110 x 6
6x
13.07.01.109 x 6
13.07.01.317 x 4
18.78.1015.001 x 2

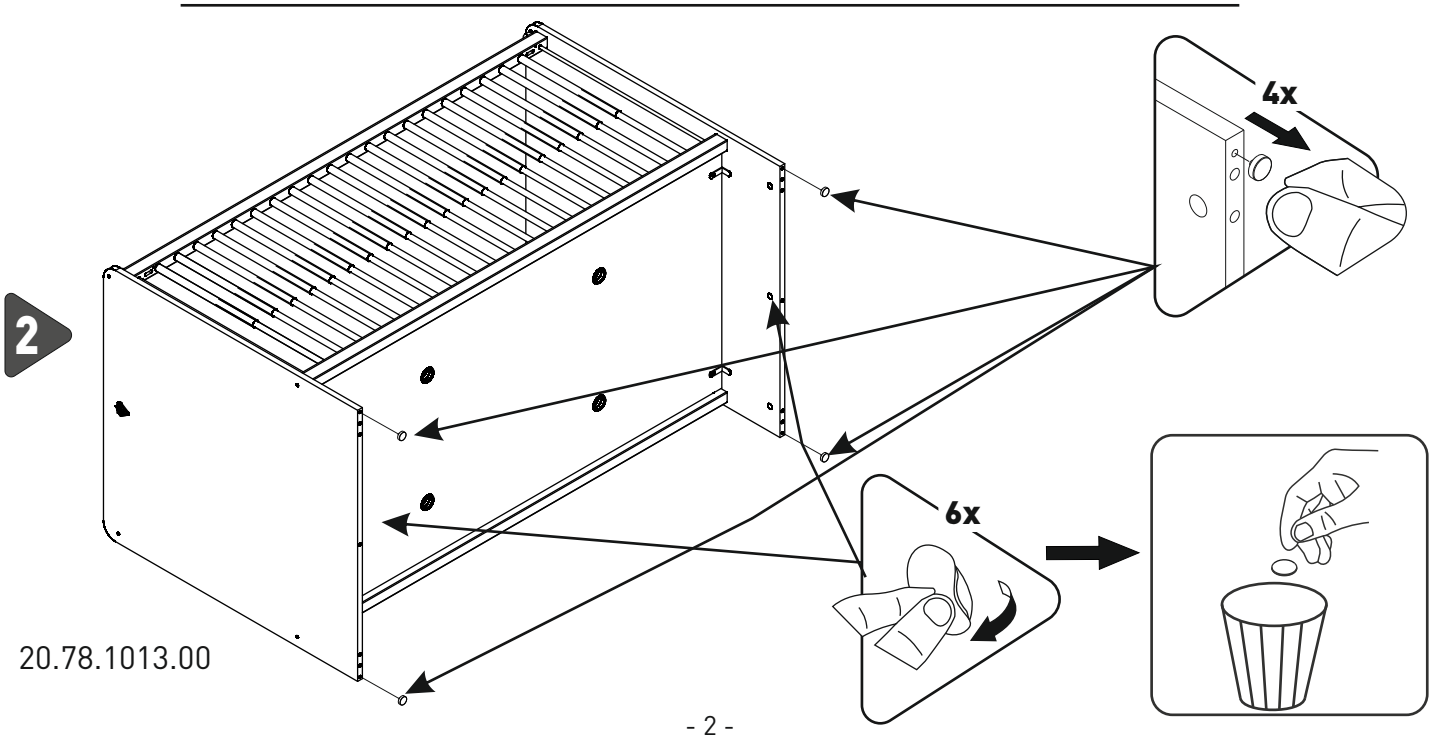
2
4x
6x
20.78.1013.00

3

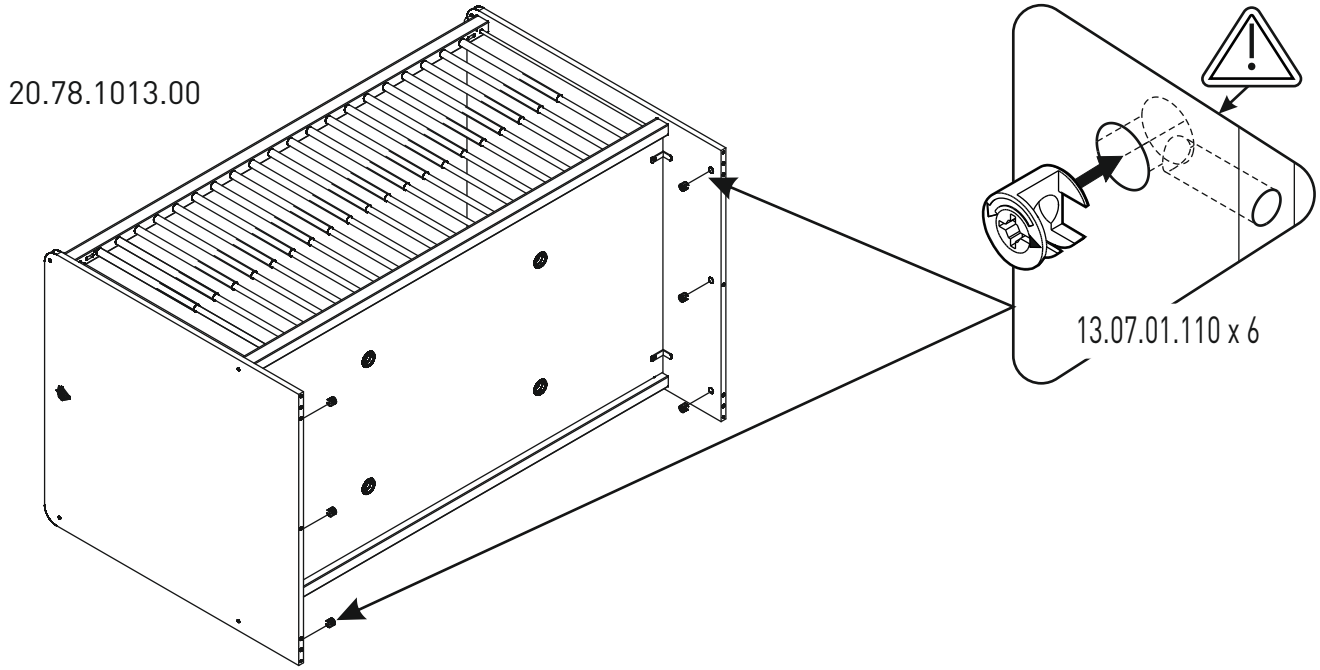
20.78.1013.00
13.07.01.110 x 6

4

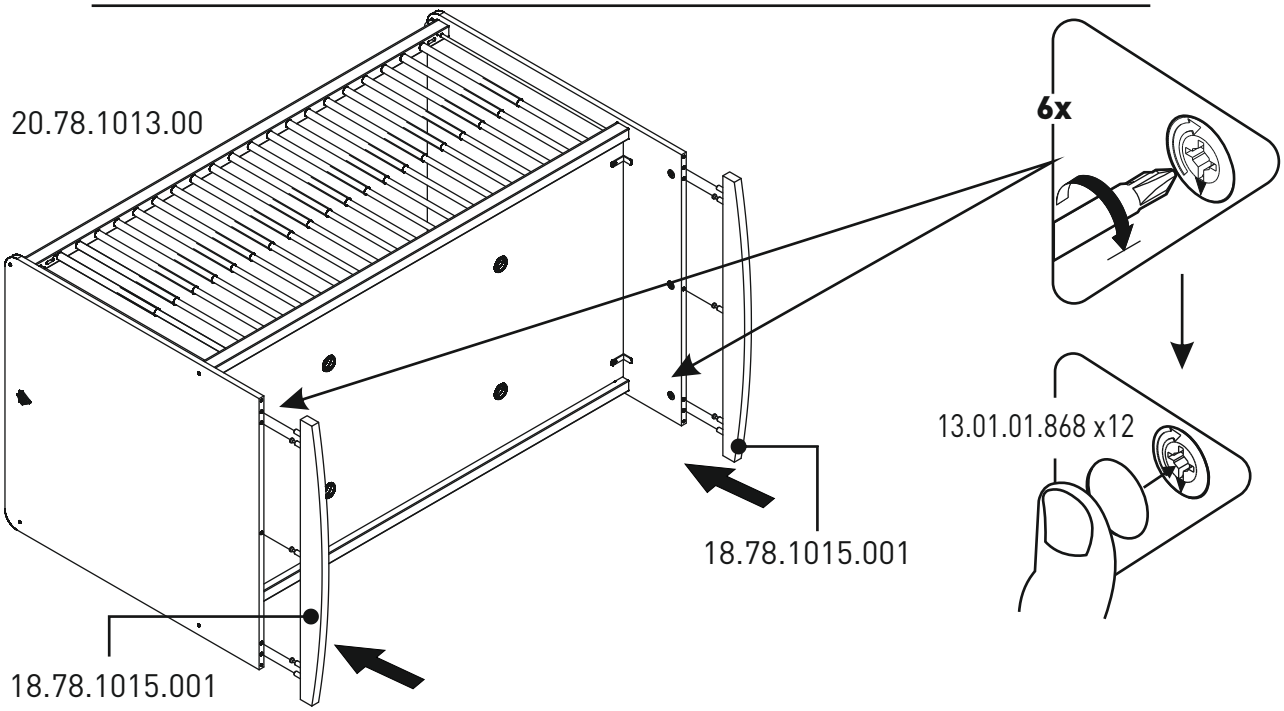
20.78.1013.00
6x
13.01.01.868 x12
18.78.1015.001
18.78.1015.001

5

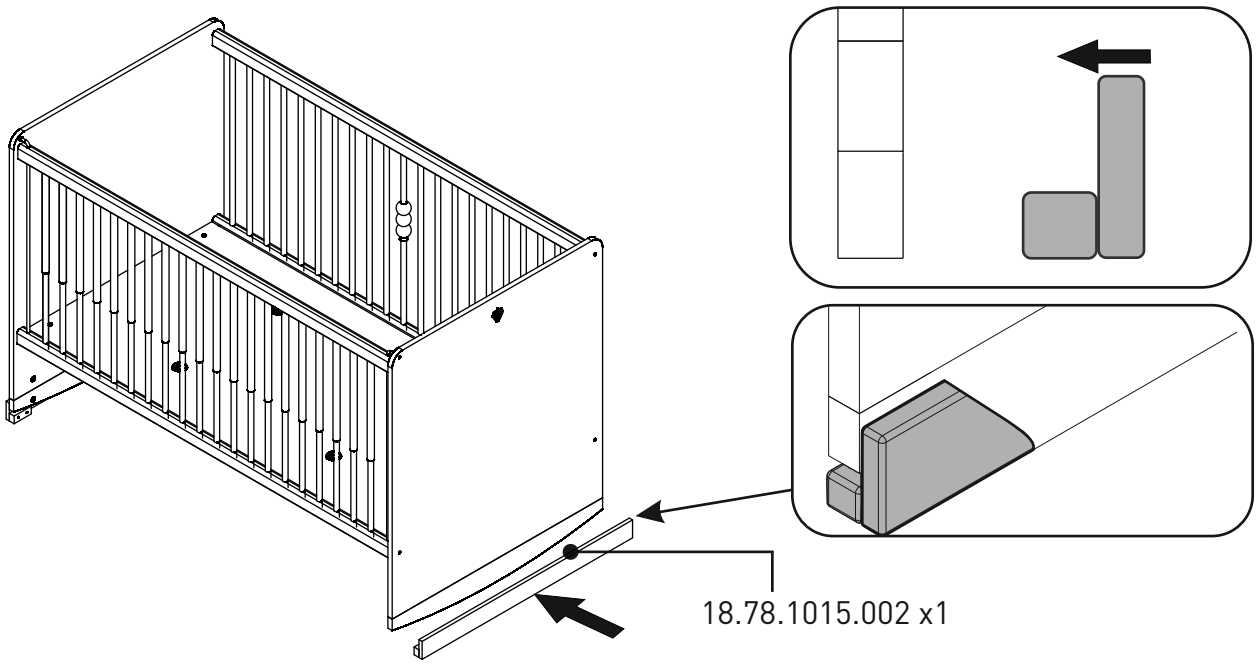
18.78.1015.002 x1

(TR) GARANTİ BELGESİ VE KULLANIM KILAVUZU

AÇIKLAMALARI DİKKATLE OKUYUNUZ, ÖNEMLİDİR, İLERDE BAŞVURMAK İÇİN SAKLAYINIZ.

Dikkat! Uyarıcı İkaz

- Çocuğunuzu gözlem altında tutunuz ki, böylece çocuğunuzu kazalardan korumuş olursunuz.
- Bütün birleştirmelerdeki bağlantıların her zaman uygun şekilde sıkıştırılması ve bağlantıların düzenli olarak kontrol edilmesi ve gerektiğinde tekrar sıkılması gerekmektedir. Çıkık parçalara giysi parçaları takılabilir.
- Güvenlik barlarının bir parçası eksik veya hatalı ise lütfen kullanmayınız.
- Çocuk yataklarını açık ateşin yakınına ve elektrikli ısıtıcıların, gaz sobalarının vb, güçlü ısı kaynaklarının yakınına koymayınız.
- Mobilyalar, açık ateş ve elektrikli ısıtıcılardan, gaz sobalarından, kalorifer peteklerinden, güçlü ısı kaynaklarından, içinden sıcak su ve buhar geçen kalorifer borularından uzakta bulunmalıdır.
- Ürünler direkt güneş ışınlarından korunmalıdır.
- Ürün üzerine içleri su dolu kap ve saksı, ütü, çaydanlık gibi sıcak tabanlı ev eşyaları konulmamalıdır.
- Yeni ürünlerde başlangıçta koku olabilir. Bu koku zararsızdır ve kısa zamanda yok olur.
- Karyola içerisinde birden fazla yatak kullanılmamalıdır.
- Bebek beşiklerinde çocuk karyolanın dışına tırmanabildiğinde, düşmeden kaynaklanacak olan yaralanmanın önlenmesi için bu yaştaki çocukların artık bu ürünü kullanmaması gerekmektedir.
- Montaj kitapçığını saklayınız. Yedek parçaya ihtiyaç duyduğunuzda montaj kitapçığındaki ürün kodunu ve parça numarasını belirtiniz.
- Çilek ürünleri iç mekanlar için tasarlanmıştır.

Mobilyaların Kullanımı ve Bakımı

1- Çilek ürünlerini geliştirilmiş ürün fonksiyonu dışında başka bir amaç için kullanmayınız.

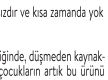

2- Çamaşırlık ve komodin gibi bir çok çekmeceden, kapaktan oluşan ürünlerde mobilyanın devrilmesini önlemek için kapak ve çekmeceleri aynı anda açmayınız.
3- Mobilyalarınızı aşırı yüklemeyiniz. Ürünün dengesini bozabilecek ağırlıklardan kaçınınız.

4- Tekerlekli Mobilyalarda tekerlek frenlerinin kapalı olup olmadığını kontrol ediniz.
5- Mobilyalarınızı aşırı sıcak ve soğuk ortamlardan ve uzun süreli direkt güneş ışınlarından koruyunuz. Keskin ve sivri uçlu nesneler, asitli sıvılar, mobilyanızın yüzey kalitesine zarar verebilir.
6- Mobilyalarınızın yüzey kalitesine zarar verebilecek etiket v.b. yapışkan materyalleri yapıştırmayınız.
7- Mobilyalarınızı temizlemek yada sökmek istediğinizde önce aydınlatma fişini elektrik prizinden çıkarınız.
8- Çilek ürünlerinin temizliğinde nemlendirilmiş yumuşak bir bez ve ürünü çizmeyecek bir temizlik maddesi kullanınız.

Ayar vidaları vasıtasıyla şu kapak ayarlarını yapabilirsiniz.

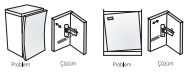

9- Kapaklardaki herhangi bir sarkmayı önlemek için menteşe bağlantı vidalarını ve menteşe ayar vidalarını düzenli aralıklarla kontrol ediniz.
10- Ürün üzerlerine kimyasal bileşimli herhangi bir sıvı ve asitli sıvı döküldüğü zaman kuru bez ile silinmelidir.
11- Ürünün konulduğu ortamda zamanla ısı değişikliği olabileceğinden rutubete karşı ürünün içi ve dışı belirli zamanlarda kontrol edilmeli ve havalandırılmalıdır.
12- Ürünleri duvarla arasında en az 20 mm boşluk kalacak şekilde yerleştirin. Bu şekilde ürünün arka kısmının havalanmasını sağlayarak rutubet ve küflenmeyi önlemiş olursunuz.
13- Ürünlerin montajını temiz, aydınlık mümkünse halı gibi yumuşak bir zemin üzerinde yapınız.

RANZA İÇİN KULLANIM TALİMATLARI:

14- İmalatçı veya onların temsilcilerinin dışında başka biri tarafından monte edilmek üzere tasarlanmış olan ranza ve yüksek yatakların tamamı, verilen parçaların bir listesi ve ranzayı kurmak için gereken aletlerin ayrıntılarını içerecek şekilde birleştirme talimatları mevcuttur.
15- Bütün birleştirme, bağlantıların daima uygun şekilde sıkılması gerektiği ve bağlantıların gevşememesi için gerekli özenin gösterilmesi gerekir
16- Erişim araçlarını konumlandırma ve bağlantıları ile ilgili talimatlara uyulmalıdır. Azami döşek kalınlığı ile birlikte azami döşek kalınlığı işaretine dikkat etmelisiniz. Döşeklerin tavsiye edilen ölçüsüne muhakkak riayet ediniz.
17- Ranzanın veya yüksek yatağın herhangi bir taşıyıcı kısmının kırık veya eksik olması durumunda kullanılmaması gerekir.
18- Ranza, yüksek yatağa bağlı veya asılı ip, kordon, kablo kuşak ve kemerlerin, çocukların boğulmasına neden olabilir.

Uyarı: Çocuklar, ranzalı yüksek yatak ile duvar arasına sıkışabilir. Ciddi yaralanma riskinden kaçınabilmek için, üst emniyet korkuluğu ile duvar arasındaki mesafe, 75 mmüyi geçmemeli veya 230 mmüden fazla olmamalıdır.

Uyarı: Düşmeden kaynaklanabilecek yaralanma olaylarına karşı, yüksek yataklar ve ranzaların üstteki yatakları 6 yaşın altındaki çocuklara kullan- dırılmamalıdır. (TS EN 747-1/2013)

KARYOLA İÇİN KULLANIM TALİMATLARI:

Uyarı: Karyoların yakın çevresindeki elektrik sobası, gaz sobası vb. gibi diğer güçlü ısı kaynaklarından çıkabilecek yangın tehlikesine karşı tedbirli olunması.

Uyarı: Karyoların herhangi bir kısmı kırık, yarık veya eksik olması durumunda karyoların hiçbir şekilde kullanmayınız, gerektiğinde yalnızca imalatçılar tarafından uygun görülmüş olan yedek parçaları kullanınız.

Uyarı: Çocuğa ayak basamağı oluşturabilecek veya havasız kalma ve boğulma tehlikeleri oluşturacak ip, abajur/perde kordonu gibi hiçbir şey karyolanın içinde bırakılmamalı veya karyola diğer mamullere yakın olarak yerleştirilmemelidir.

Uyarı: Karyola içerisinde birden fazla yatak kullanmayınız.

19- Karyoların yalnızca kilitleme mekanizmalarının devreye girdiğinde kullanıma hazır olacağı ve katlanan karyolalar kullanmadan önce kilitleme mekanizmalarının tam olarak devreye girdiğinin dikkatlice kontrol edilmelidir.
20- Karyola tabanının yüksekliği ayarlanabiliyorsa en güvenli konumun en alçak konum olduğu ve bebek oturacak yaşa ulaştıktan sonra her zaman için yatağın bu konumda kullanılması gerekir.
21- Hareketli yanlar mevcut olduğunda Şçocuğu karyolada refakatçisiz bırakırsanız her zaman hareketli yanların kapalı olduğundan emin olunuz.
22- Karyola tabanını en düşük konumundan daha yukarda tutmak için ayrılabilir mesnet rayları, karyola en düşük konumda kullanılmadan önce bu rayların uzaklaştırılması gereklidir.
23- Montaj çizimleri, montaj için gerekli bütün parçaların ve aletlerin listesi ve tarifi, gerekli olan civatalar ve diğer bağlantı elemanlarının bir şeması mevcuttur.
24- Yatak kalınlığı, iç yükseklik (yatak yüzeyinden karyola iskeletinin üst kenarına olan) karyola tabanı en düşük konumda iken en az 500 mm, karyola tabanı en yüksek konumda iken en az 200 mm olmasını sağlayacak şekilde olmalıdır. Madde 24üteki gerekler, karyola üzerindeki bir işaretle yerine getirildiği durumlarda işaretin, karyola ile birlikte kullanılacak yatağın azami kalınlığını göstermektedir.
25- Karyola ile birlikte kullanılacak olan döşeğin asgari ölçüsüne dair mevzuata uyunuz. Uzunluk ve genişliğin, yatakla karyola yanları ve uçlar arasındaki boşluğun 30 mmüyi geçmemesini sağlayacak büyüklükte olması gerektedir. Yatak azami ölçüsü montaj şemasında verilmiştir.
26- Bütün birleştirmelerdeki bağlantıların her zaman için uygun şekilde sıkıştırılması ve bağlantıların düzenli olarak kontrol edilmesi ve gerektiğinde tekrar sıkılması gerekir.
27- Ürünlerimizin, yıkama ve temizleme talimatlarına özen gösteriniz.
28- Çocuğunuzun karyolanın dışına tırmanabildiğinde, düşmeden kaynaklanabilecek olan yaralanmanın önlenebilmesi için, karyoların bu yaştaki çocuklara artık kullandırılmaması gereklidir.

BEŞİK İÇİN KULLANIM TALİMATLARI:

29- Beşiğin, karyolanın yatay bir döşeme üzerine yerleştirilmesi gerekir.
30- Küçük çocukların beşik ve karyolanın çevresinde veya yakınlarında ve nezaretçisiz olarak oyun oynamalarına izin verilmemesi gerekir.
31- Beşiğin ve karyoların içerisinde, bir çocuğun denetçisiz olarak bulunması durumunda, beşiğin veya karyolanın bağlı ve kilitlenmiş pozisyonda olduğundan emin olunuz.
32- Birleştirmeler için gerekli parça ve aletlerin listesi, birleştirme şekilleri bağlantılarla ilgili açıklamalar, gerekli diğer bağlantı ve civataların diyagramları saklayınız.
33- Yatak kalınlığı, iç yükseklik (yatak yüzeyinden karyola iskeletinin üst kenarına olan) karyola tabanı en düşük konumda iken en az 500 mm, karyola tabanı en yüksek konuda iken en az 200 mm olmasını sağlayacak şekilde olmalıdır.
34- Karyola içinde kullanılacak olan yatağın uzunluk ve genişliği, yatakla karyola yanları ve uçları arasındaki boşluğun 30 mmüyi geçmeyecek büyüklükte olması gerekmektedir.
35- Beşiğin ve karyoların herhangi bir parçasının eksik, kopmuş veya kırılmış olması durumunda, beşiğin veya karyoların kullanılmaması gerekir. Sadece üreticisi tarafından gönderilen orjinal yedek parçalar ile kullanılmalıdır.
36- Çocuk oturabiliyor dizleri üzerine çömelebiliyor veya beşiği/karyolayı çekebiliyorsa, bu durumda beşik veya karyola bu çocuk için artık kullanılmamalıdır.
37- Çocuğun giysileri veya vücudunun bir bölümünün takılma ihtimali ve boğulma tehlikesine karşı (Örneğin: ipler kolyeler, kurdelelar veya oyuncakları) bütün birleştirmelerdeki bağlantıların düzgün ve gergin olması gerektiği, hiç bir vidanın ve basamak görevi görecek nesnelerin karyoların içerisinde olmamasına dikkat edilmelidir. Ayrıca bebek karyolası bu tür nesnelerin yakının konulmamalıdır.
38- Beşik gövdesinin çerçevesiz olarak kullanılmaması gerekir.
39- Seçilen döşek kalınlığının, beşik tabanının en yüksek pozisyonunda en az 200 mmülik düşey iç yüksekliğe sahip olması gerekir (beşik kenarlarının üst ucundan döşeğin üst yüzeyine).
40- Beşik veya karyola ile birlikte satın alınmayan döşeğin ölçüsünün uygunluğu hususunda dikkatli olunuz. Yatak azami ölçüsü montaj şemasında verilmiştir.
41- Beşiğin ve karyoların civarındaki açık ateş, elektrik sobası, gaz sobası vb. gibi güçlü ısı kaynaklarından çıkabilecek yangın tehlikesine karşı tedbirli olunmalıdır.
42- Karyola içerisinde birden fazla yatak kullanmayınız.
43- Bebek karyolalarındaki kilit mekanizmalarının devreye girdiği kontrolü sağlandıktan sonra kullanımına başlanmalıdır.

Ürün Çevre Bilgisi

1- Ürünün atık haline gelmesi halinde bulunduğunuz belediyenin atık toplama sistemine teslim ediniz.
2- Ürünlerimiz geri dönüşümlü ambalaj malzemeleri ile paketlenmiştir. Oluşan ambalaj atığını bulunduğunuz belediyenin ambalaj atığı toplama sistemine teslim ediniz.
3- AEEE Yönetmeliğine Uygundur.

Yerel mevzuata göre hareket edilmelidir.

Taşıma

1- Taşınma esnasında mobilyayı ters sırasıyla sökünüz taşıma esnasında parçaların zarar görmemesine dikkat ediniz. Mobilyalarınızı temiz ve düz bir zemin üzerinde monte ediniz. Montaj en az iki kişi tarafından gerçekleştirilmelidir. Prensip olarak montaj şemasını takip edip doğru yardımcı malzemeleri kullanınız.

2- Eğer evin içinde mobilyalarınızın yerlerini değiştirecekseniz bütün rafları çıkarınız. Ürünü; kapı, çekmece gibi hareketli parçaları yukarıya gelecek şekilde taşıyınız.

3- Mobilyalarınızı yerleştireceğiniz zeminin temiz ve düzgün olmasına dikkat ediniz.
4- Mobilyalarınızı iterek veya sürükleyerek kaydırmayı denemeyiniz.

Teknik Özellikler

1- Amortisörlü mekanizmaları sadece kullanırken açık tutunuz. Kullanım haricinde mutlaka kapatınız. Çocukların amortisörlü mekanizmaları kullanmalarına müsaade etmeyiniz ve açık haldeki mekanizmalardan uzak tutunuz.
2- Ranzalarda düşme sonucu oluşabilecek kazaları önlemek;
- 6 yaşından küçük çocukların ranzanın üst karyolasına yatmasına izin vermeyiniz.
- Üreticinin belirttiği olduğu ölçüde yatak kullanınız.
3- Çilek karyolalarda statik hesaplamalar 100 kgüa ve tek kişiye göre yapılmıştır.
4- Çamaşırlık çekmecelerinin azami 15 kg ağırlık taşıma kapasitesi vardır.
5- Komodin ve masa çekmecelerinin azami 8 kg ağırlık taşıma kapasitesi vardır.
6- Kitaplık raflarının azami 12 kg ağırlık taşıma kapasitesi vardır.
7- Dolap raflarının azami 15 kg ağırlık taşıma kapasitesi vardır.
8- Dolaplardaki aski sopalarının azami 20 kg ağırlık taşıma kapasitesi vardır.
9- Bilgisayar masası üst tablalarının azami 75 kg ağırlık taşıma kapasitesi vardır. (İlave masa tablası) Bilgisayar ekranının konduğu tablanın azami 3,5 kg ağırlık taşıma kapasitesi vardır.

Garanti Koşulları

1) Garanti süresi, malın teslim tarihinden itibaren başlar ve 2 yıldır.
2) Malın bütün parçaları dahil olmak üzere tamamı garanti kapsamındadır.
3) Malın ayıplı olduğunun anlaşılması durumunda tüketici, 6502 sayılı Tüketicinin Korunması Hakkında Kanunun 11 inci maddesinde yer alan;
sözleşmeden dönme, satış bedelinden indirim isteme, ücretsiz onarılmasını isteme, satılanın ayıpsız bir misli ile değiştirilmesini isteme, haklarından birini kullanabilir.
4) Tüketicinin bu haklardan ücretsiz onarım hakkını seçmesi durumunda satıcı; işçilik masrafı, değiştirilen parça bedeli ya da başka herhangi bir ad altında hiçbir ücret talep etmeksizin malın onarımını yapmak veya yaptırmakla yükümlüdür. Tüketici ücretsiz onarım hakkını üretici veya ithalatçıya karşı da kullanabilir. Satıcı, üretici ve ithalatçı tüketicinin bu hakkını kullanmasından müteselsilen sorumludur.
5) Tüketicinin, ücretsiz onarım hakkını kullanması halinde malın;
garanti süresi içinde tekrar arızalanması, tamiri için gereken azami sürenin aşılması, tamirinin mümkün olmadığının, yetkili servis istasyonu, satıcı, üretici veya ithalatçı tarafından bir raporla belirlenmesi durumlarında;
tüketici malın bedel iadesini, ayıp oranında bedel indirimini veya imkân varsa malın ayıpsız misli ile değiştirilmesini satıcıdan talep edebilir. Satıcı, tüketicinin talebini reddedemez. Bu talebin yerine getirilmemesi durumunda satıcı, üretici ve ithalatçı müteselsilen sorumludur.
6) Malın tamir süresi 20 iş gününü geçemez. Bu süre, garanti süresi içerisinde mala ilişkin arızanın yetkili servis istasyonuna veya satıcıya bildirimi tarihinde, garanti süresi dışında ise malın yetkili servis istasyonuna teslim tarihinden itibaren başlar. Malın arızasının 10 iş günü içerisinde giderilememesi halinde, üretici veya ithalatçı; malın tamiri tamamlanıncaya kadar, benzer özelliklere sahip başka bir malı tüketicinin kullanımına tahsis etmek zorundadır. Malın garanti süresi içerisinde arızalanması durumunda, tamirde geçen süre garanti süresine eklenir.
7) Malın kullanma kılavuzunda yer alan hususlara aykırı kullanılmasından kaynaklanan arızalar garanti kapsamı dışındadır.
8) Tüketici, garantiden doğan haklarını kullanılması ile ilgili olarak çıkabilecek uyuşmazlıklarda yerleşim yerinin bulunduğu veya tüketici işleminin yapıldığı yerdeki Tüketici Hakem Heyetine veya Tüketici Mahkemesine başvurabilir.
9) Satıcı tarafından bu Garanti Belgesinin verilmemesi durumunda, tüketici Gümrük ve Ticaret Bakanlığı Tüketicinin Korunması ve Piyasa Gözetimi Genel Müdürlüğüne başvurabilir.

DİKKAT! Aşağıdaki maddeler garanti kapsamı dışındadır.

- Ürün montajının ve tamirinin yetkili servis elemanları dışında kişilerce yapılması.
- Temizlikte ürüne zarar verebilecek madde ve gereçlerin kullanılması.

- Ahşap Malzemeler; pamuk esaslı, hafif nemli bez ile silinmeli, hiçbir temizlik malzemesi kullanılmamalıdır. Baskılı şekilde ovalama yapılmamalıdır. Tüm yüzey daha sonra kuru bir bez ile kurulanmalıdır.
- Üzerinde yapıştırma bulunan yüzeyler kuru bez ile silinmelidir.
- Metal Kaplamalı Malzemeler pamuk esaslı, su, sabunlu su, çizici ve çözücü olmayan temizlik malzemeleri ile ıslatılmış hafif nemli bez ile silinir. Daha sonra nemli bezle yüzeydeki temizleyici malzeme arındırılmalı ve tüm yüzey kuru bir bez ile kurulanmalıdır. Ürünler asitli ve aşındırıcı toz içeren temizleyiciler (çamaşır suyu, amonyaklı temizleyiciler, tuzruhu, vb.) ve sert temizlik araçları (tel, sünger, vb.) ile temizlenmemelidir. Çamaşır suyu gibi asitli temizleyici ile bir temas mevcutsa hemen su ile iyice temizlenmelidir.

- Yanlış kullanımdan, oda içindeki yer değişimi ya da taşınma sırasında olabilecek sebeplerden doğan hasarlar (mobilya yüzeyinin çizilmesi, ezilmesi, kırılması ya da dengesiz güç kullanımı).
- Kullanım kılavuzunda belirtilen önerilere aykırı davranışlar sonucu oluşabilecek diğer hasarlar.
- Ürünün üzerinde imalatımızda olmayan ilave parçaların monte edildiğinin veya olması gereken parçaların demonte edildiğinin belirlenmesi.
- Yangın, deprem, su ve sel baskını gibi olağanüstü durumlardan meydana gelen arızalar.

(EN) USERİS GUIDE

IMPORTANT, READ THE INSTRUCTIONS CAREFULLY, SAVE THEM FOR FUTURE REFERENCE.

Warning!

- Keep you child under observation, so that you may protect your child from accidents.
- The connections in all assemblies should be appropriately tightened and these connections should be regularly checked and re-tightened when necessary. Clothing articles may get caught by protruding parts.
- Please do not use in case one piece of the safety bars is missing or defective.
- Do not place childrenüs beds near open fires or near any powerful heat sources such as electrical heaters, gas stoves, etc.
- Furniture should always be placed away from open fires and powerful heat sources such as electrical heaters, gas stoves and central heating pipes through which hot water and steam passes.
- The products should be protected from direct sunlight.
- Containers and pots filled with water, and home appliances with hot bases such as iron, kettle, etc. should not be placed on the product.
- There may be an odor in new products at the beginning. This odor is harmless and disappears in time.
- More than one mattress should not be used in the bed.
- In order to prevent injuries from falling that may occur, since the child may climb out of the bed in baby cribs, you should not use this product for children of that age.
- Keep the assembly booklet. In case you need any spare parts, please specify the product code and spare part number in the assembly booklet.
- Çilek Products have been designed for indoor environments.

Use and Maintenance of the furniture

1- Do not use the Çilek products for any purposes other than the product function they have been developed for.

2- In products such as dressers or bedside tables, composed of many drawers, covers, do not open all covers and drawers at the same time in order to prevent the furniture from falling over.

3- Do not overload your furniture. Avoid any weights that may damage the productüs balance.

4- In furniture with castors, check whether the castor brakes are closed or not.
5- Protect your furniture from extremely hot and cold environments and long-term direct sunlight. Sharp and pointed objects, acidic fluids may damage the surface quality of your furniture.
6- Do not affix any adhesive materials, such as labels, stickers, etc. that may damage the surface quality of your furniture.
7- When you wish to clean of disassemble your furniture; first remove the lighting plug from the electrical socket.
8- In cleaning the Çilek products, use a damp soft cloth and a cleaning agent that will not scratch the product.

Position the doors using the settings shown below.

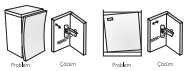

9- In order to prevent any sagging in the covers, check the hinge connection screws and the hinge adjustment screws at regular intervals.
10- When any fluids of chemical composition or an acidic fluid is spilled on the product; it should be wiped clean with a dry cloth.
11- Since there may be changes in time in the temperature of the environment where the product is placed, the interior and exterior of the unit should be checked for humidity and ventilated in certain intervals.
12- Place the products in a manner so that there will be a space of at least 20 cm between it and the wall. In this way, you will be able to prevent humidity and molding by allowing the ventilation of the rear side of the product.
13- Assemble the product in a clean, well-lit environment, preferably on a soft surface such as carpet.

INSTRUCTIONSFOR USE FOR BUNK-BED:

14- For all bunk-beds and high beds designed to be assembled by parties other than the manufacturer or their representatives, assembly instructions including a list of the supplied products and the details of the tools required to assemble the bunk-bed are provided.
15- Required care should always be taken to ensure that the complete assembly, connections have to be appropriately tightened and should not get loose.
16- Instructions related with the positioning and connection of access parts have to be complied with. You have to be careful about the maximum mattress thickness and the maximum mattress thickness mark. Always comply with the recommended dimensions of the mattresses.
17 - The bunk-bed or high bed should not be used in case any load bearing part is broken or missing.
18- Any ropes, cords, cables, straps and belts connected to or hung on bunk-beds or high beds may cause the child to choke.

Warning: Children may get stuck between the high bunk-bed and the wall. In order to avoid any serious injury risks, the distance between the top safety railing and the wall should not exceed 75 mm or be more than 230 mm.

Warning: Against injury incidents that may arise from falling, children under 6 years of age should not be allowed to use high-beds and the top beds of the bunk-beds. (TS EN 747-1/2013)

INSTRUCTIONS FOR USE FOR BED:

Warning It is necessary to be careful about fire hazards that may arise from electrical heaters, gas stoves and other powerful heat sources.

Warning: Absolutely do not use the bed, in case a part of the bed in broken, split or missing, when necessary, use only those spare parts that have been approved by the manufacturers.

Warning: Any articles such as rope, lamp/curtain cords that could pose as a step for the child or cause choking and suffocating hazards should not be left around the bed or the bed should not be placed close to such other objects.

Warning: Do not use more than one mattress in the bed.

19- It should be noted that the bed will be ready for use only when the locking mechanisms are activated, and folding beds should be carefully checked to ensure that the locking mechanisms are functioning prior to use.
20- In case the height of the bed base can be adjusted, it should be noted that the safest position is the lowest position, and the bed should always be used at this position when the baby reaches the sitting age.
21- In case there are any moving sides, and you leave the child in bed as unattended, always make sure that the moving sides are closed.
22- The detachable support springs, used to keep the bed base above the lowest position, have to be removed before the bed is used in the lowest position.
23- Assembly drawings, list and description of all parts and tools required for assembly, and a diagram of all required bolts and other connection elements are provided.
24- Matress thickness should be in a manner so that the inside height (from the bed surface to the top edge of the bed skeleton) is minimum 500 mm when the bed is in the lowest position, and minimum 200 mm when the bed base is in the highest position.
When the requirements in Article 24 are fulfilled together with the mark on the bed, the mark indicates the maximum thickness of the mattress to be used with the bed.
25- Comply with the regulations related with the maximum dimensions of the mattress to be used with the bed. The length and the width should be in a size that will not allow the space between the mattress with the sides and ends of the bed to exceed 30 mm. The maximum mattress dimensions have been provided in the assembly diagram.
26- In all assemblies, connections are required to be tightened appropriately and checked regularly and re-tightened, when necessary.
27- Take note of the washing and cleaning instructions of our products.
28- Since you child is able to climb out of the bed; children of this age should not be allowed to use the bed in order to prevent accidents arising from falling.

INSTRUCTION FOR USE FOR CRIB:

29- The crib and the bed must be placed on a level, horizontal surface.
30- Small children should not be allowed to play around or near the bed as unattended.
31- In case a child is in the crib or the bed as unattended, make sure that the crib or the bed is in connected and locked position.
32- Save the list of parts and tools required for assembly, explanations on the modes of assembly and diagrams of other required connections and bolts.
33- Matress thickness should be in a manner so that the inside height (from the bed surface to the top edge of the bed skeleton) is minimum 500 mm when the bed is in the lowest position, and minimum 200 mm when the bed base is in the highest position.
34- The length and the width of the mattress to be used in the bed should be in a size that will not allow the space between the mattress with the sides and ends of the bed to exceed 30 mm.
35- The crib or the bed should not be used in case any part of the crib or the bed is missing, detached or broken. Use only with original spare parts provided from the manufacturer.
36- In case the child is able to sit or kneel down on his knees or pull the crib/bed, the crib or the bed should no longer be used for that child.
37- Care should be taken to ensure that connections in all assemblies are smooth and tight, any screws should be removed without getting lost, to prevent the hazards of the childüs clothes or a body part being caught by these or choking (for examples: ropes, necklaces, ribbons or toys). In addition, do not position the baby cot near such objects.
38- The crib body should not be used without the frame.
39- The thickness of the selected mattress should allow minimum 200 mm vertical inside height (from top edges of the crib to the top surface of the mattress) at the highest position of the crib base.
40- Be careful about the suitability of the dimensions of the mattress that has not been bought together with the crib and the bed. Maximum mattress dimensions have been provided in the assembly diagram.
41- Care should be taken for fire hazards that may arise from powerful heat sources such as open fires, electrical heaters, gas stoves, etc. around the crib and the bed.
42- Do not use more than one bed in the cot.
43- Baby bedsteads must be used after checking if the locking mechanisms are active.

ProductŞsEnvironmental Information

1- If the product becomes waste, hand it over to your respective municipalityüs waste collection system.
2- Our products are packaged with recyclable packing materials. Deliver the produced packing waste to the packing waste collection system of your municipality.
3- Suitable for AEEE (Waste Electrical and Electronic Equipment) Regulation.

Please act according to your local legislation.

Moving

1- Always disassemble the furniture in the reverse order during moving. Take care to ensure that the parts are not damaged during moving. Assemble your furniture on a clean and flat surface. Assembly should be performed by at least two persons. Follow the assembly diagram in principle and use the correct auxiliary materials.
2- In case you are going to change the places of your furniture in your home, remove all shelves. Carry the product so that moving parts such as covers, drawers are at the top.

3- Take care to ensure that the surface on which you will place your furniture is clean and smooth.

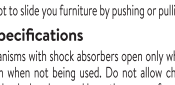

4- Do not attempt to slide you furniture by pushing or pulling.

Technical Specifications

1- Keep the mechanisms with shock absorbers open only when they are in use. Always close them when not being used. Do not allow children to operate mechanisms with shock absorbers and keep them away from these mechanisms when they are open.
2- In order to prevent accidents as a result of falling in bunk-beds;
- Do not allow children under 6 years of age to use the top bed of the bunk-bed.
- Please use the mattress with the dimensions specified by the manufacturer.
3- In Çilek beds, the static calculations have been made for 100 kg and single person.
4- Dresser drawers have a load bearing capacity of maximum 15 kg.
5- The bedside table and desk drawers have a load bearing capacity of maximum 8 kg.
6- The bookcase shelves have a load bearing capacity of maximum 12 kg.
7- The closet shelves have a load bearing capacity of maximum 15 kg.
8- The hanger rods in closets have a load bearing capacity of maximum 20 kg.
9- The top tables of computer desks have a load bearing capacity of maximum 75 kg, (Additional desk table) The table on which the computer monitor is placed has a load bearing capacity of maximum 3.5 kg.

GARANTİ BELGESİ

İmalatçı/İthalatçı Firmanın:
Ünvanı : Çilek Mobilya A.Ş.
Adres : Kurşunlu Mh. Sanayi Cd. No:10 İnegöl / Bursa
Tel-Faks : (0224) 721 28 66 / (0224) 721 30 80
E-posta : cilek@cilek.com
Modeli : İlgili Faturadaki Mobilyalar

Markası Çilek
Ürünün Cinsi : Mobilya
Modeli İlgili Faturadaki Mobilyalar
Garanti : 2 yıl
Tamir Süresi : 20 Gün
Bandrol ve Seri No:

Satıcı Firma Ünvanı:
Adres :
Tel -Faks :
Fatura Tarihi :
Teslim Tarihi :
Satıcı Mağaza Kaşesi ve İmzası:

GARANTİ BELGESİ