20.30.1204.00

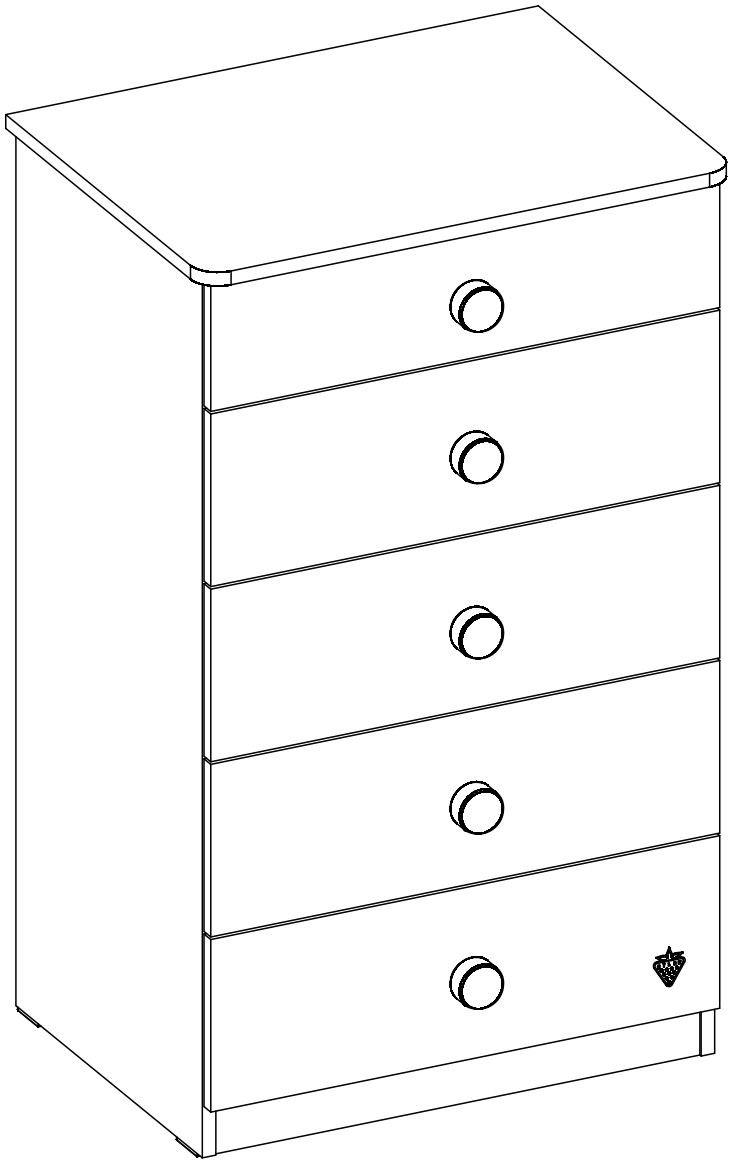

GARANTİ BELGESİ VE
KULLANMA KILAVUZU

WARRANTY CERTIFICATE
AND USER MANUAL

شهادة الضمان ودليل المستخدم

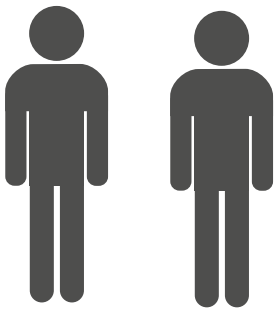

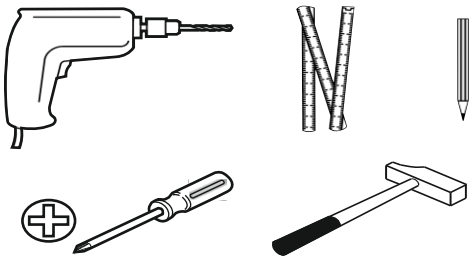

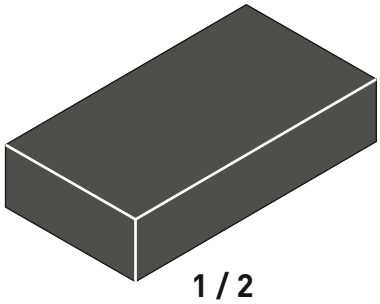

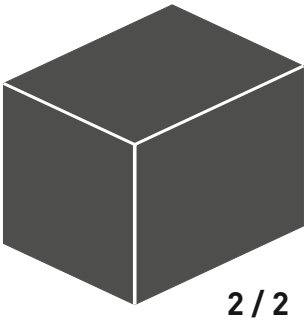

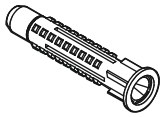

13.01.01.175 x 1

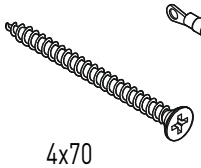

4x70
13.02.01.011 x 1

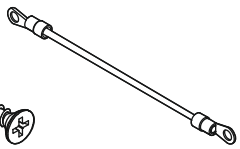

13.07.01.135 x 1

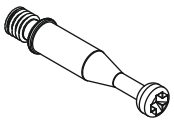

13.07.01.108 x 12

13.07.01.110 x 12

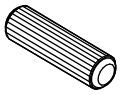

13.01.01.111 x 12

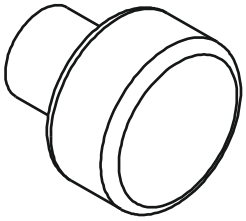

13.06.01.126 x 5

M4x27
13.02.01.029 x 5

13.01.01.383 x 12

13.07.01.016 x 1

M6X13
13.03.01.021 x 1

M4x13
13.03.01.007 x 10

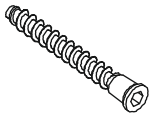

13.02.01.019 x 2

13.01.01.183 x 2

1 / 2

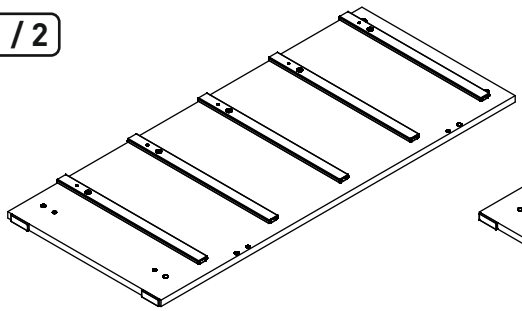

18.30.1204.001 x 1

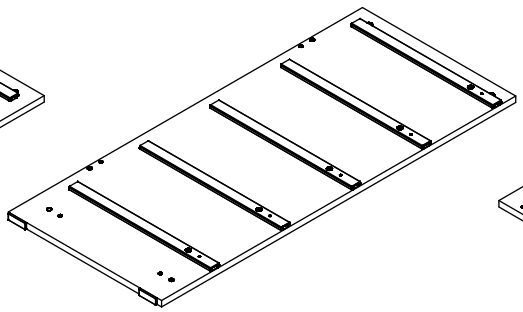

18.30.1204.002 x 1

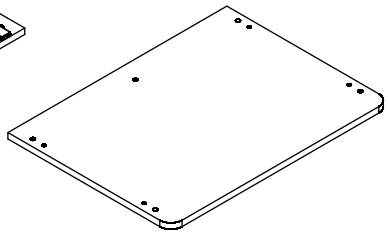

18.30.1204.004 x 1

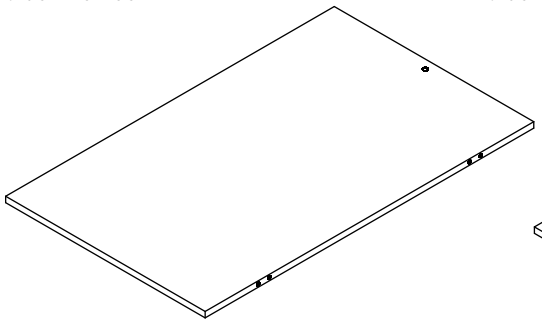

18.30.1204.011 x 1

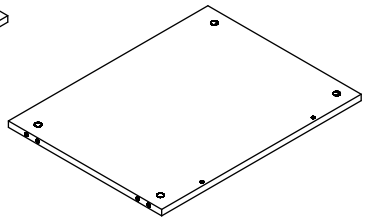

18.30.1204.003 x 1

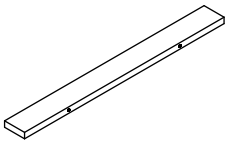

18.30.1204.010 x 1

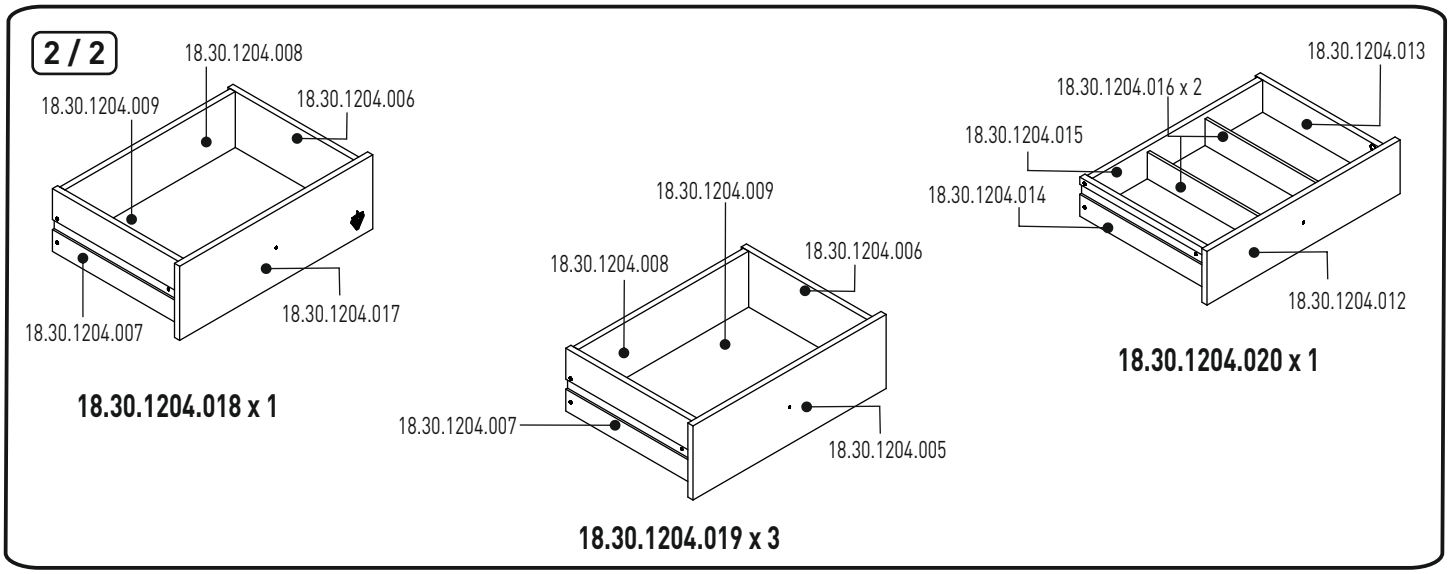
2 / 2
18.30.1204.008
18.30.1204.009
18.30.1204.006
18.30.1204.007
18.30.1204.017
18.30.1204.018 x 1
18.30.1204.009
18.30.1204.008
18.30.1204.006
18.30.1204.007
18.30.1204.005
18.30.1204.019 x 3
18.30.1204.013
18.30.1204.016 x 2
18.30.1204.015
18.30.1204.014
18.30.1204.012
18.30.1204.020 x 1

1

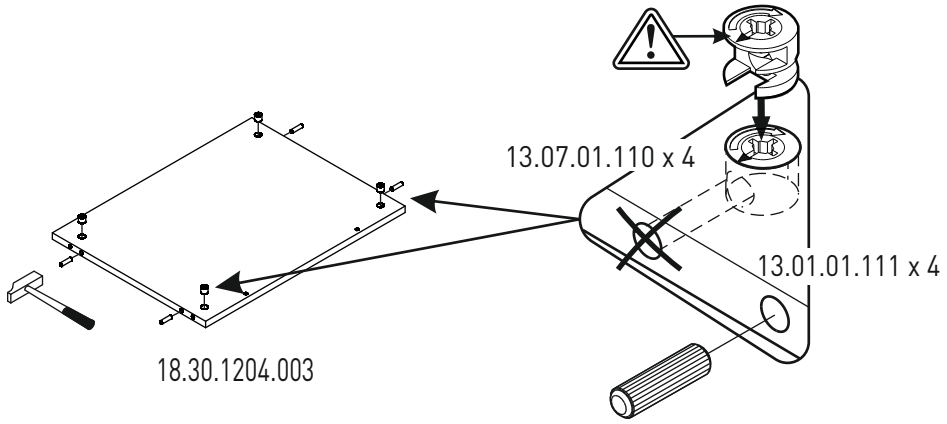
13.07.01.110 x 4
13.01.01.111 x 4
18.30.1204.003

2

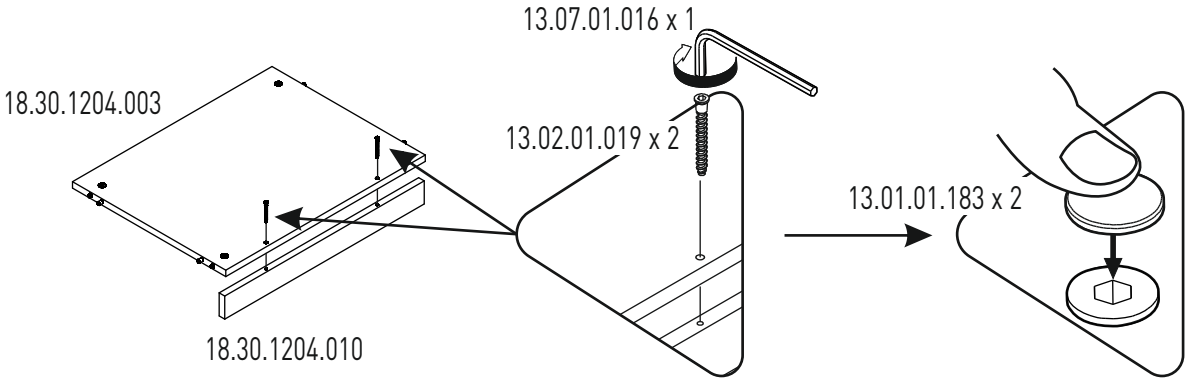
13.07.01.016 x 1
18.30.1204.003
13.02.01.019 x 2
13.01.01.183 x 2
18.30.1204.010

3

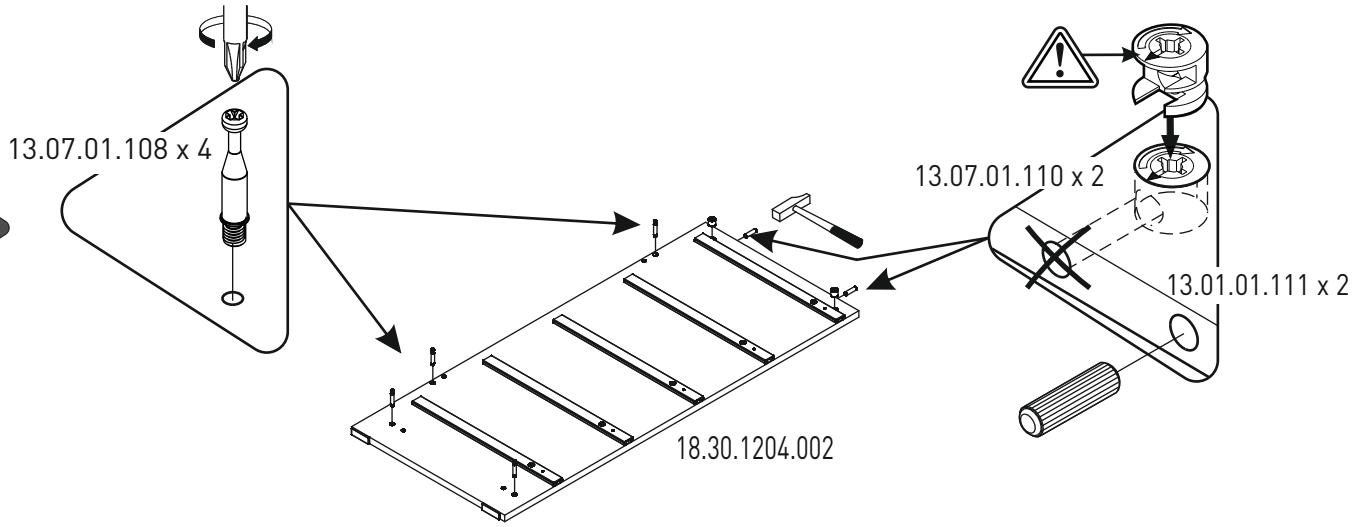
13.07.01.108 x 4
13.07.01.110 x 2
13.01.01.111 x 2
18.30.1204.002

4

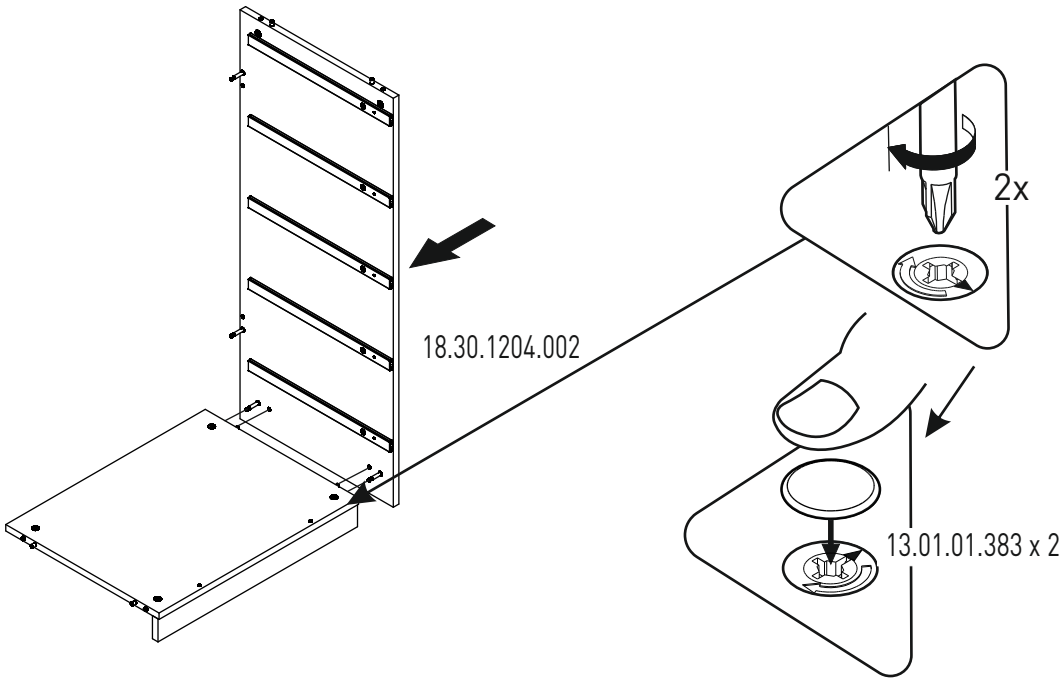
2x
18.30.1204.002
13.01.01.383 x 2

5

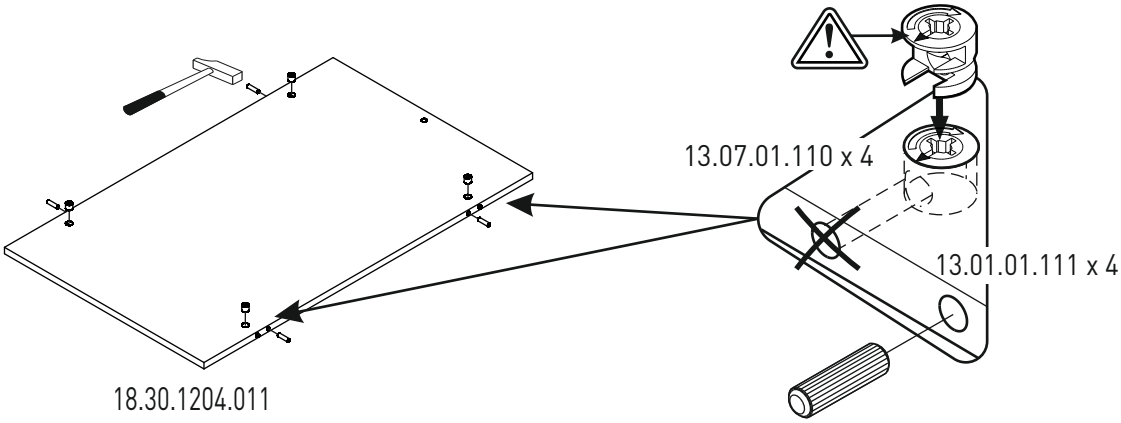
13.07.01.110 x 4
13.01.01.111 x 4
18.30.1204.011

6

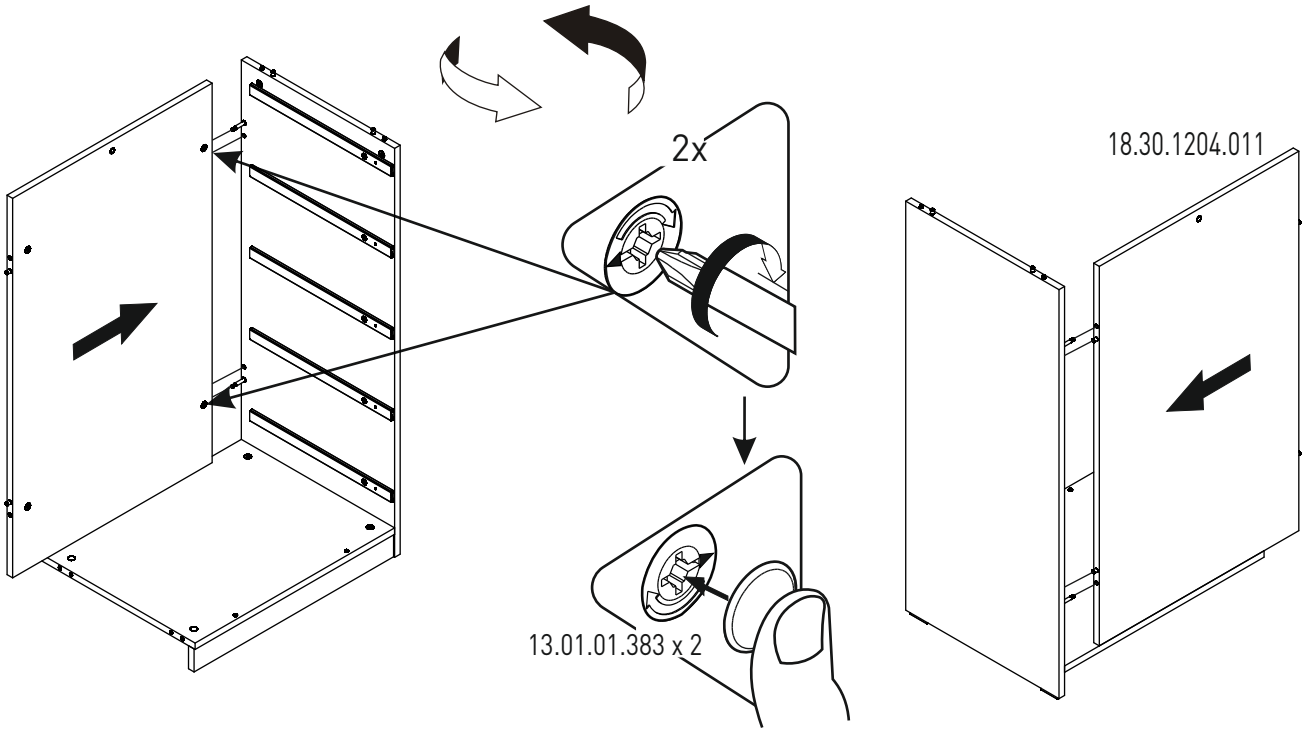
2x
18.30.1204.011
13.01.01.383 x 2

7

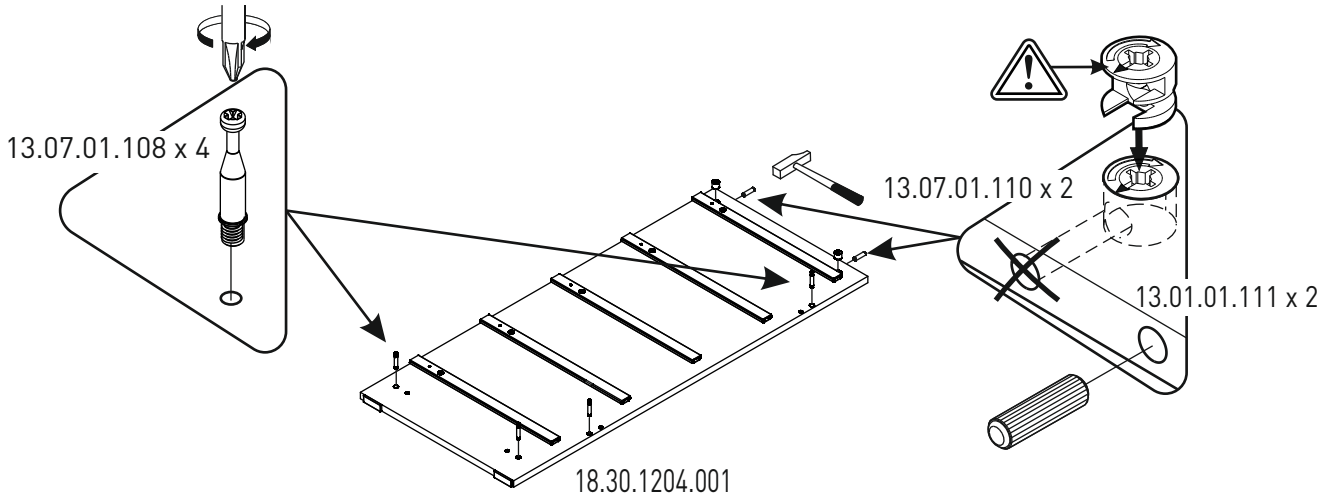
13.07.01.108 x 4
13.07.01.110 x 2
13.01.01.111 x 2
18.30.1204.001

8

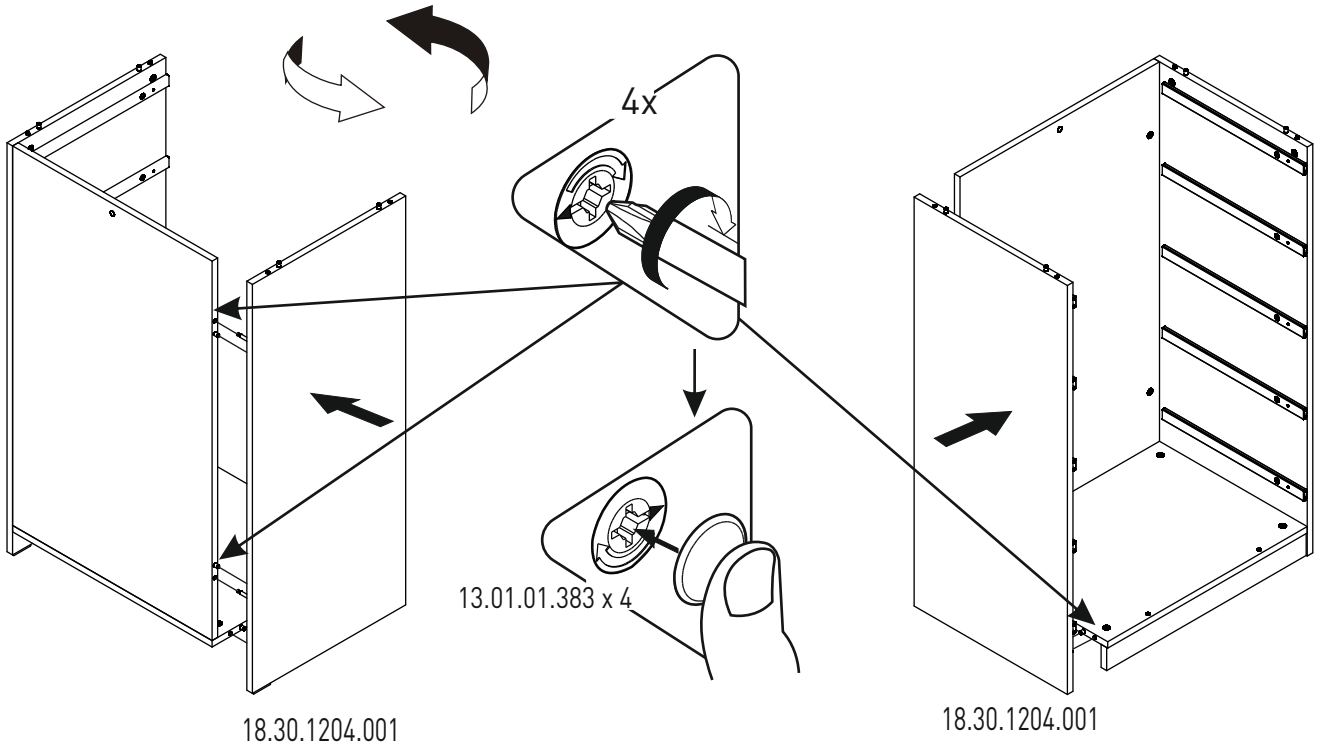
4x
13.01.01.383 x 4
18.30.1204.001
18.30.1204.001

9

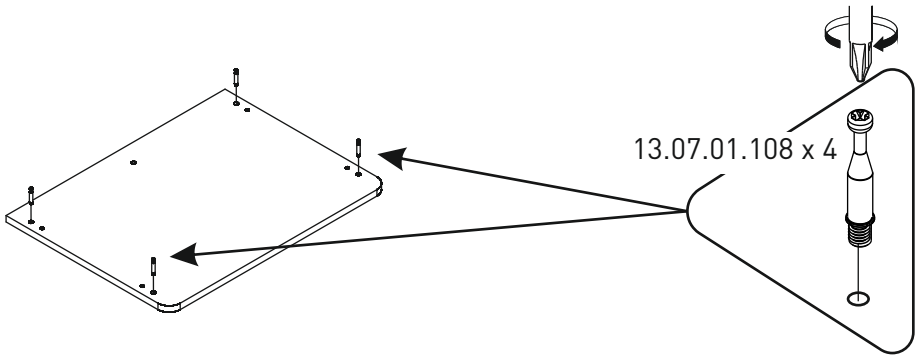
13.07.01.108 x 4

10

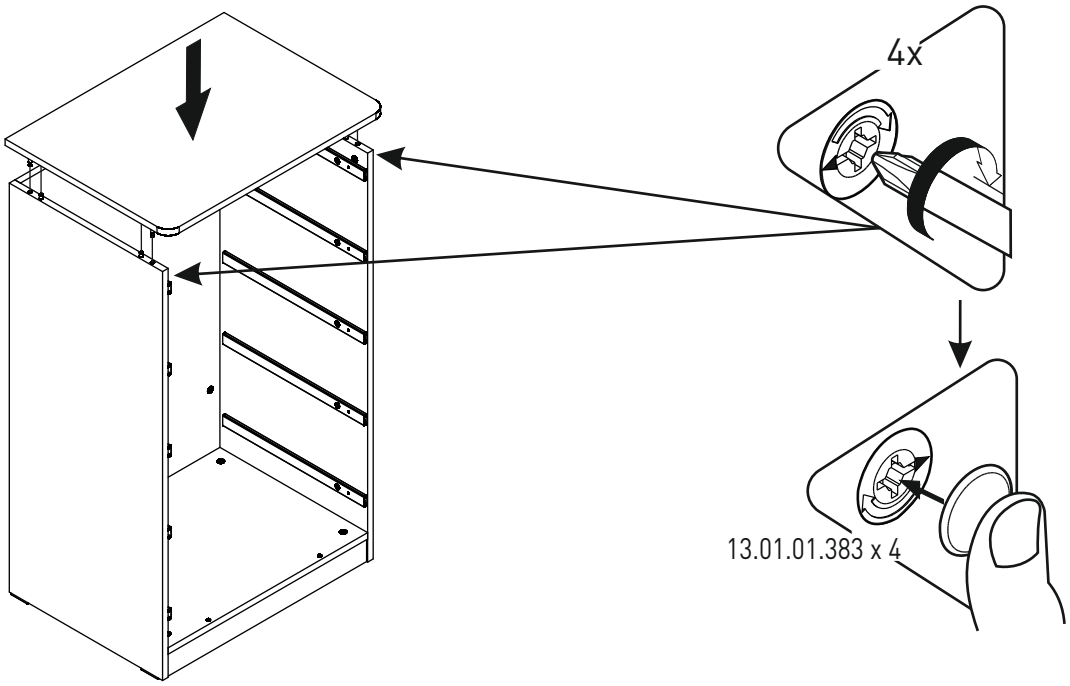
4x
13.01.01.383 x 4

11

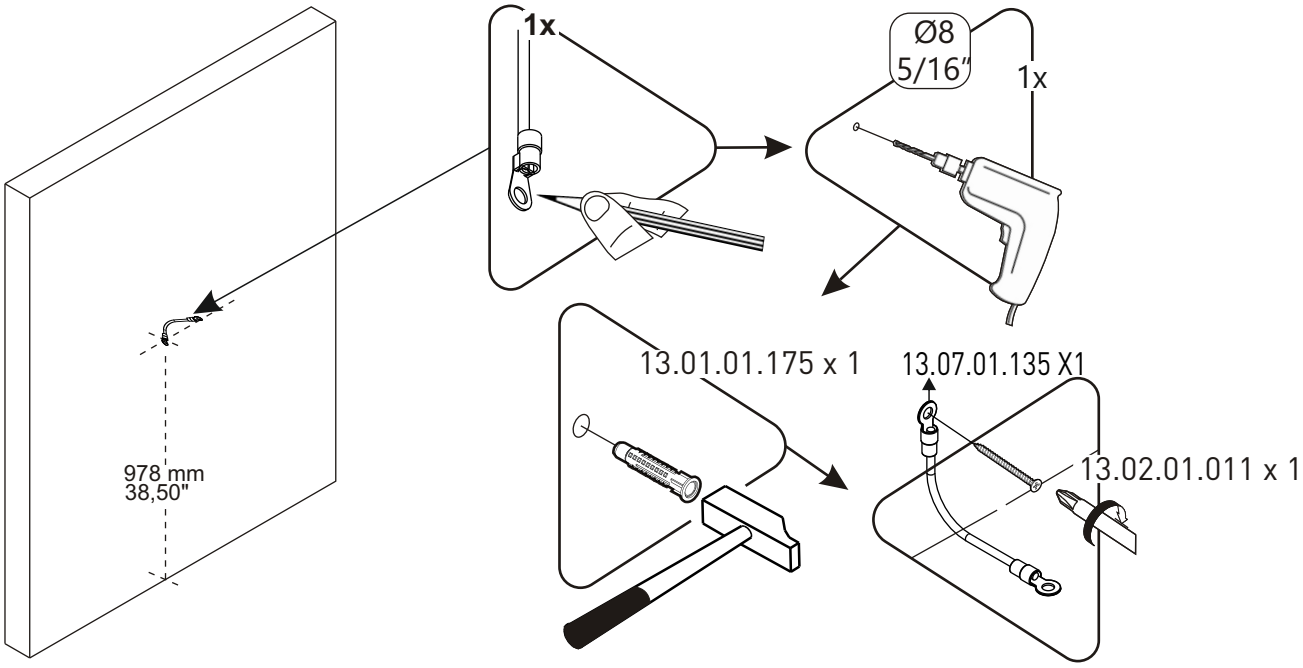
1x
Ø8
5/16"
1x
978 mm
38,50"
13.01.01.175 x 1
13.07.01.135 X1
13.02.01.011 x 1

12

13.07.01.135 x 1

13.03.01.021 x 1

!

18.30.1204.020

18.30.1204.019

13.03.01.007 x 10

18.30.1204.018

13.02.01.029 x 5

13.06.01.126 x 5