Il montaggio del prodotto deve essere eseguito da personale specializzato.
The mounting of the product it must be realized from skilled personnel.

Immagine usata a fini esclusivamente illustrativi - Images used for illustrative purposes only

LEGENDA / *LEGEND*

Lubrificare ✓/ *Lubricate ✓*
Non lubrificare × / *Do not lubricate ×*
Solo primi filetti ♦ / *First threads only ♦*

Pulire e/o sgrassare
Clean and/or degrease

VALIDO PER ENTRAMBI I LATI
VALID FOR BOTH SIDES

LATO DESTRO
RIGHT SIDE

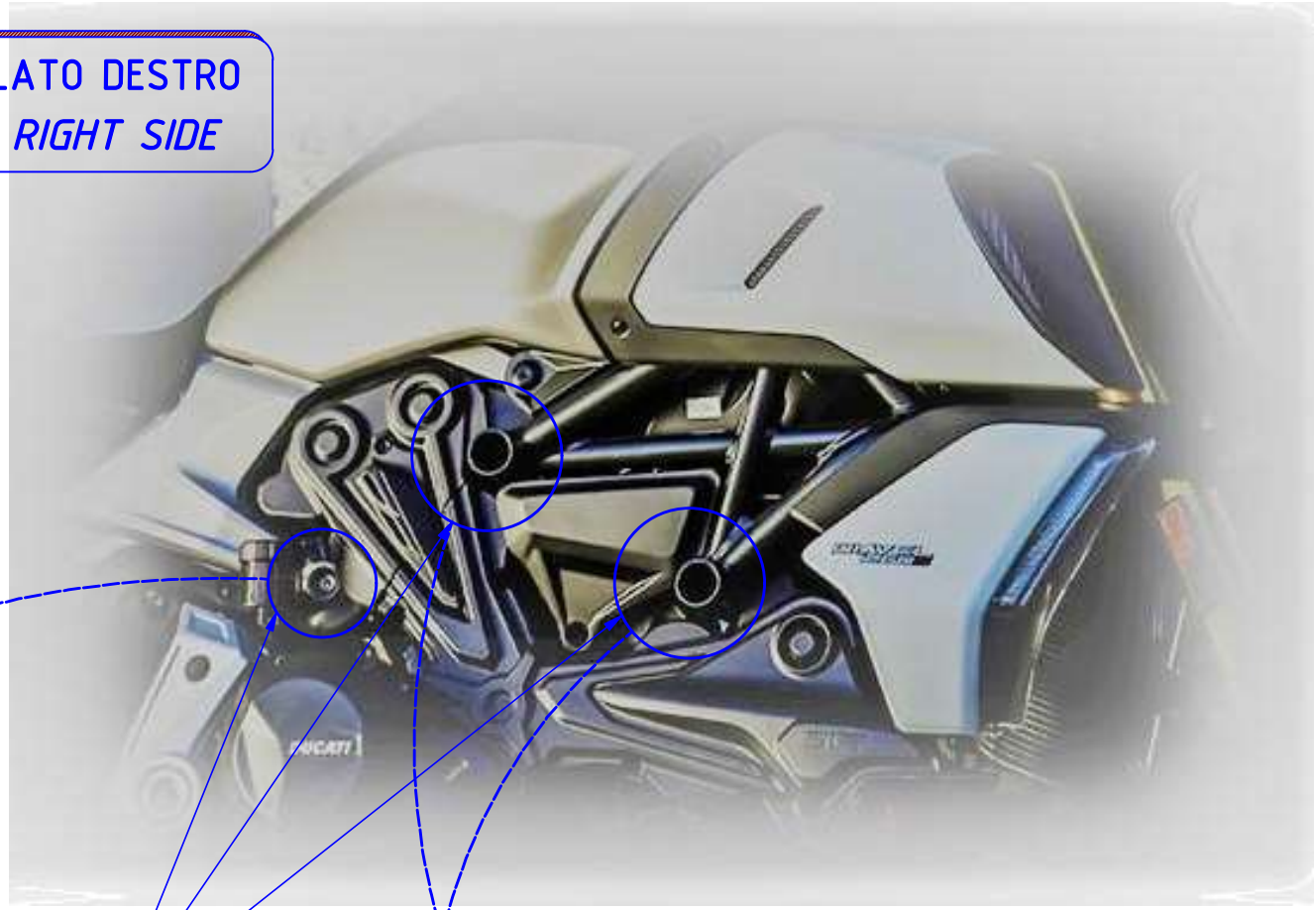

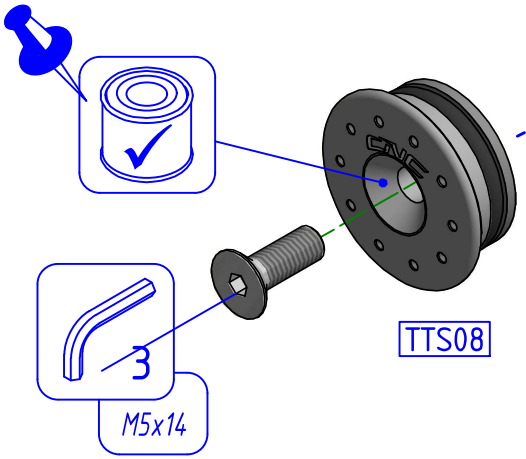

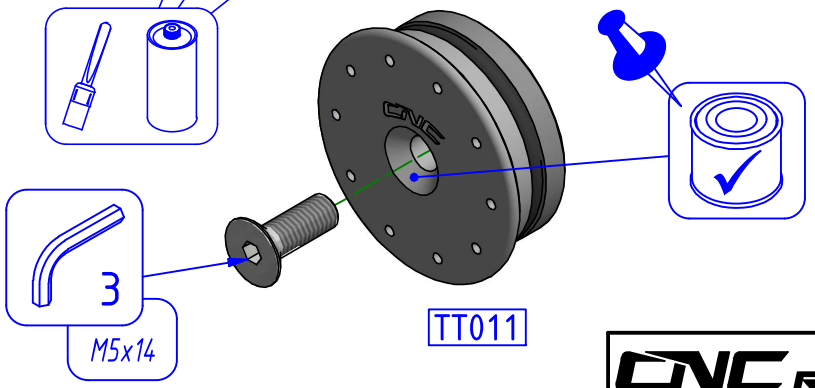

Lubrificare leggermente la sede di battuta per la testa della vite.

Lightly grease the abutment seat for the head of the screw.

CNC RACING ISTRUZIONI INSTRUCTIONS **TT361**

Rev. *00*

MANUTENZIONE E PULIZIA: AVVERTENZA - *MAINTENANCE AND CLEANING: WARNING*
PARTI ANODIZZATE e/o LEXAN: NON USARE sgrassatori a base acida o alcalina. Usare saponi neutri. Lavare a moto fredda, mai calda. No idropulitrice.
ANODIZED and / or LEXAN PARTS: DO NOT USE acid or alkaline based degreasers. Use neutral soaps. Wash on a cold bike, never hot. No pressure washer.