ATTENZIONE: Il montaggio del prodotto deve essere eseguito da personale specializzato
WARNING: The mounting of the product it must be realized from staff specialist

LEGENDA / *LEGEND*

Bloccare con frenafiletti: L= Leggera - M= Media - S= Forte
Lock with the threadlocker: L= Light - M= Medium - S= Strong

Lubrificare ✓/ *Lubricate ✓*
Non lubrificare × / *Do not lubricate ×*
Solo primi filetti ♦ / *First threads only ♦*

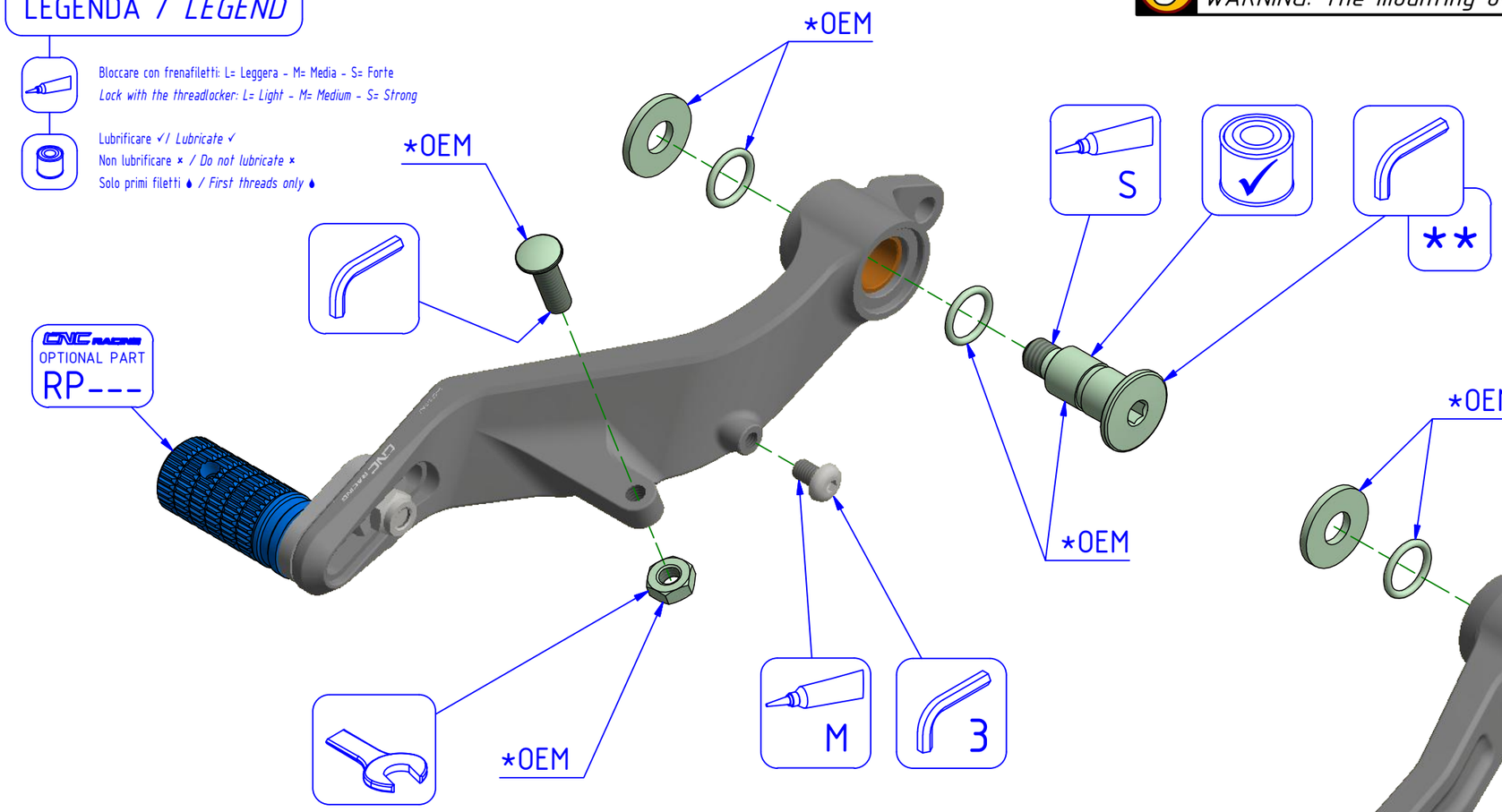

PER LA LISTA DEI PUNTALINI COMPATIBILI CONSULTARE IL CATALOGO CNC RACING

CONSULT THE CNC RACING CATALOG FOR THE COMPATIBLE LEVEL PEGS LIST

Immagine usata a fini esclusivamente illustrativi
Image used for illustrative purposes only

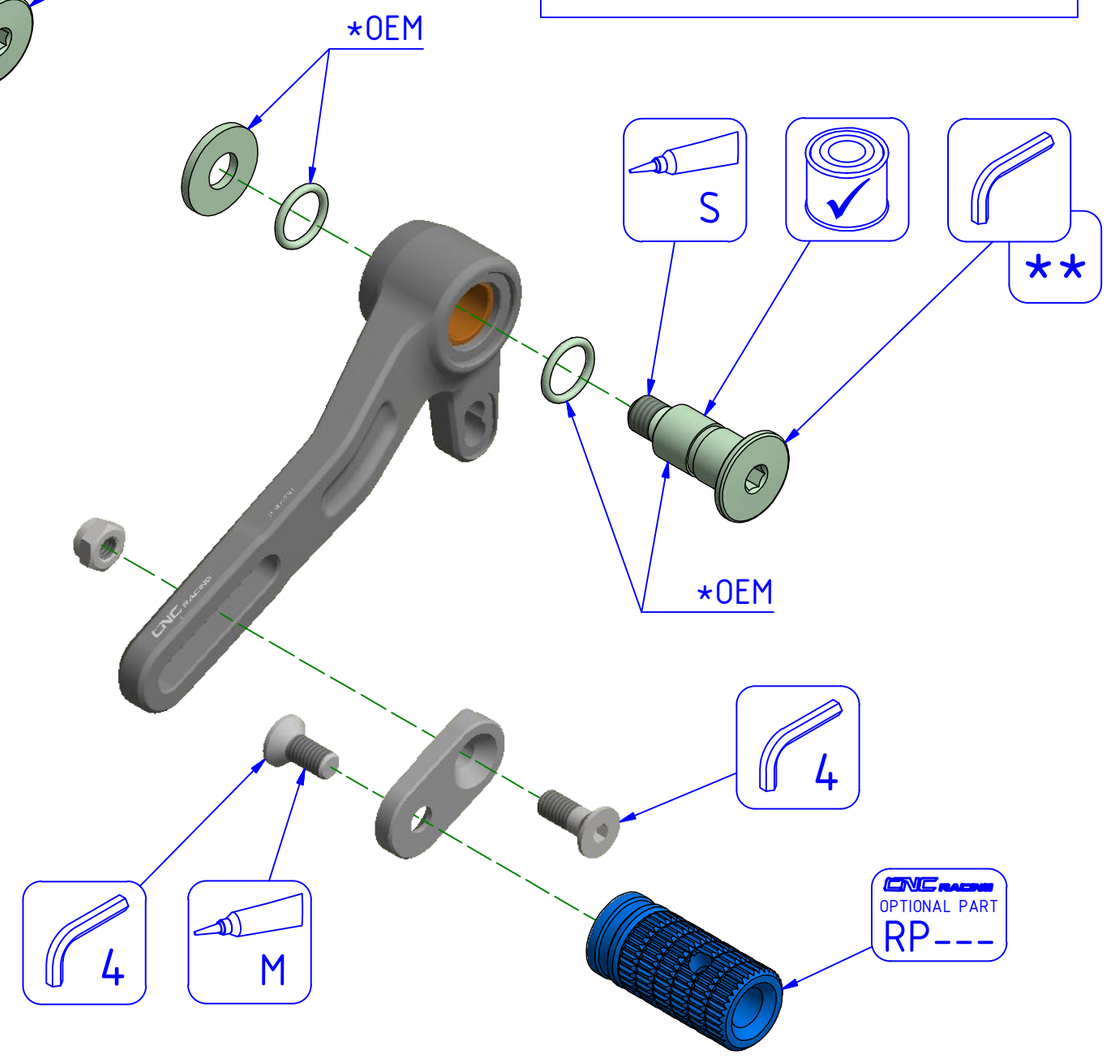

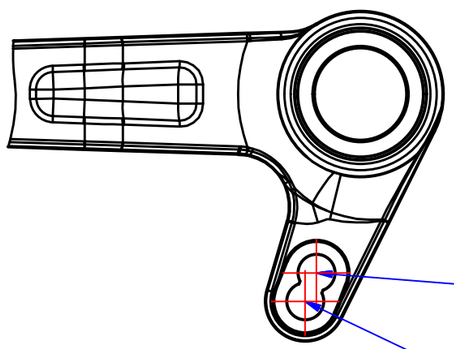

SCEGLIERE IL FORO A SECONDA DEL MODELLO DELLA MOTO:

CHOOSE THE HOLE ACCORDING TO THE BIKE MODEL:

SUPERSPORT 2017-18
MONSTER 1200 2017-18
MONSTER 1200 S 2017-18
MONSTER 821 2017

MONSTER 821 2014-15-16
MONSTER 1200 2014-15-16
MONSTER 1200 S 2014-15-16
MONSTER 1200 R 2016-17-18

*OEM = ORIGINAL EQUIPMENT MANUFACTURER

** PER IL SERRAGGIO DELLE VITI RIFARSI AL MANUALE DEL COSTRUTTORE
*** FOR THE TIGHTENING OF THE SCREWS REFER TO THE MANUFACTURER'S MANUAL*

ATTENZIONE: Questo prodotto potrebbe non essere conforme al codice stradale o alle leggi vigenti in alcuni paesi e quindi utilizzabili solo in aree private e/o chiuse al traffico
WARNING: This product may not comply with local road rules and regulations and can be used only in private areas and/or areas closed to traffic.

CNC RACING	ART: PEC01	ISTRUZIONI / *INSTRUCTIONS*
		KIT COMANDI PILOTA *DRIVER CONTROL KIT*

A termini di legge ci riserviamo la proprietà di questo disegno con divieto di riprodurlo o di renderlo noto a terzi senza nostra autorizzazione. / *Pursuant to law, we reserve the ownership of this drawing with prohibition to copy or disclosed to third parties without our authorization.*

CNC RACING si riserva il diritto, a sua esclusiva discrezione, di apportare modifiche al prodotto e a queste informazioni in qualsiasi momento e senza preavviso. / *CNC RACING reserves the right, in its sole discretion, to modify the product and this information at any time without prior notice.*