Il montaggio del prodotto deve essere eseguito da personale specializzato.
The mounting of the product it must be realized from skilled personnel.

Immagine usata a fini esclusivamente illustrativi - Images used for illustrative purposes only

LEGENDA / *LEGEND*

Bloccare con frenafiletti: L= Leggera - M= Media - S= Forte
Lock with the threadlocker: L= Light - M= Medium - S= Strong

OEM — Parte della dotazione originale
Original equipment manufacturer's part

LATO CAMBIO
SHIFT SIDE

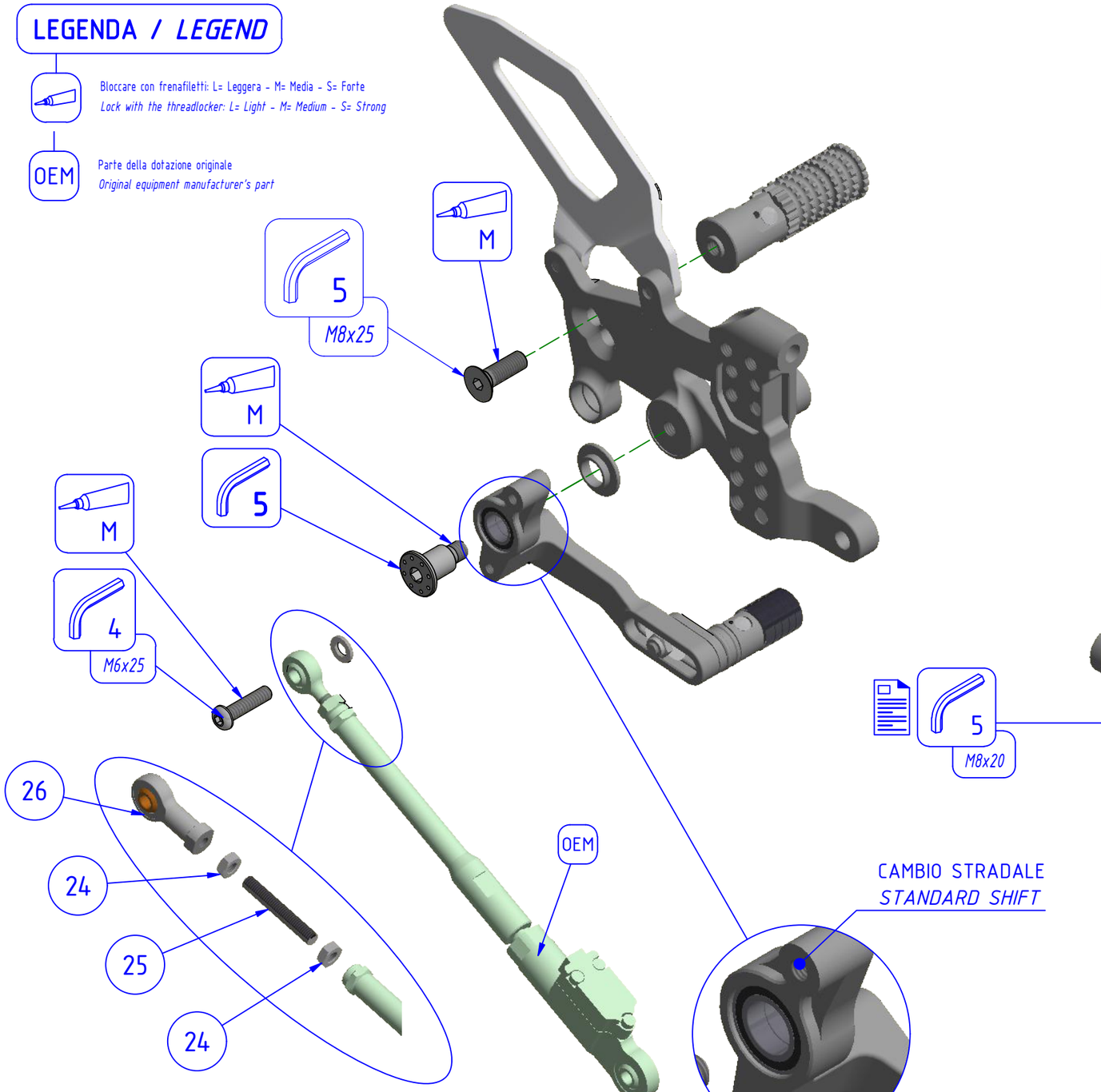

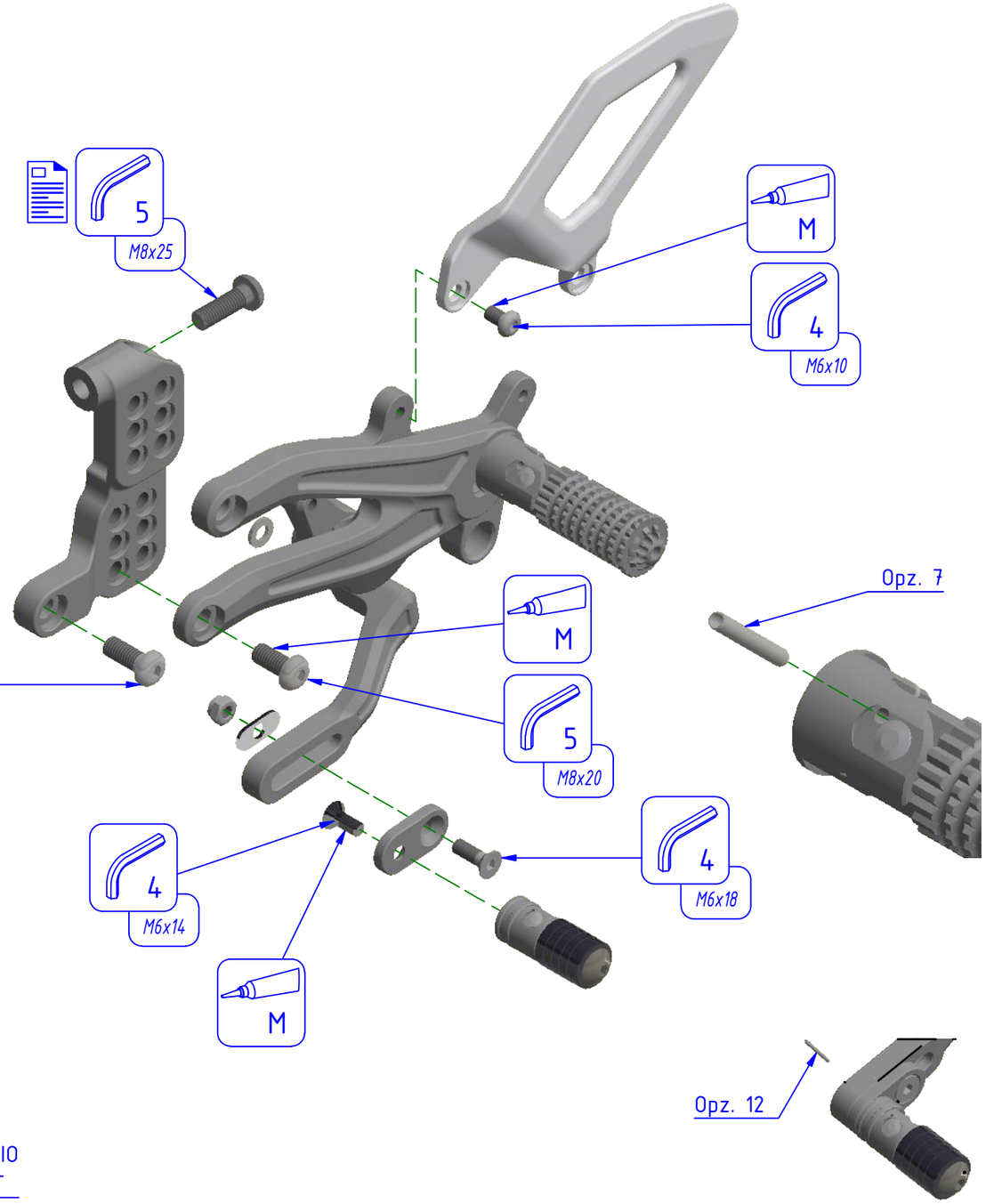

CAMBIO STRADALE
STANDARD SHIFT

CAMBIO ROVESCIO
REVERSE SHIFT

Per alcune configurazioni sostituire uniball OEM secondo lo schema indicato

For some configurations replace the OEM uniball according to the stated scheme

INSTALLARE SECONDO PRESCRIZIONI DEL COSTRUTTORE
INSTALL ACCORDING TO THE MANUFACTURER REQUIREMENTS

CNC RACING ISTRUZIONI INSTRUCTIONS **PE408**

Rev. *00*

MANUTENZIONE E PULIZIA: AVVERTENZA - *MAINTENANCE AND CLEANING: WARNING*
PARTI ANODIZZATE e/o LEXAN: NON USARE sgrassatori a base acida o alcalina. Usare saponi neutri. Lavare a moto fredda, mai calda. No idropulitrice.
ANODIZED and / or LEXAN PARTS: DO NOT USE acid or alkaline based degreasers. Use neutral soaps. Wash on a cold bike, never hot. No pressure washer.

Il montaggio del prodotto deve essere eseguito da personale specializzato.
The mounting of the product it must be realized from skilled personnel.

Immagine usata a fini esclusivamente illustrativi - Images used for illustrative purposes only

LEGENDA / *LEGEND*

Bloccare con frenafiletti: L= Leggera - M= Media - S= Forte
Lock with the threadlocker: L= Light - M= Medium - S= Strong

OEM — Parte della dotazione originale
Original equipment manufacturer's part

LATO FRENO
BRAKE SIDE

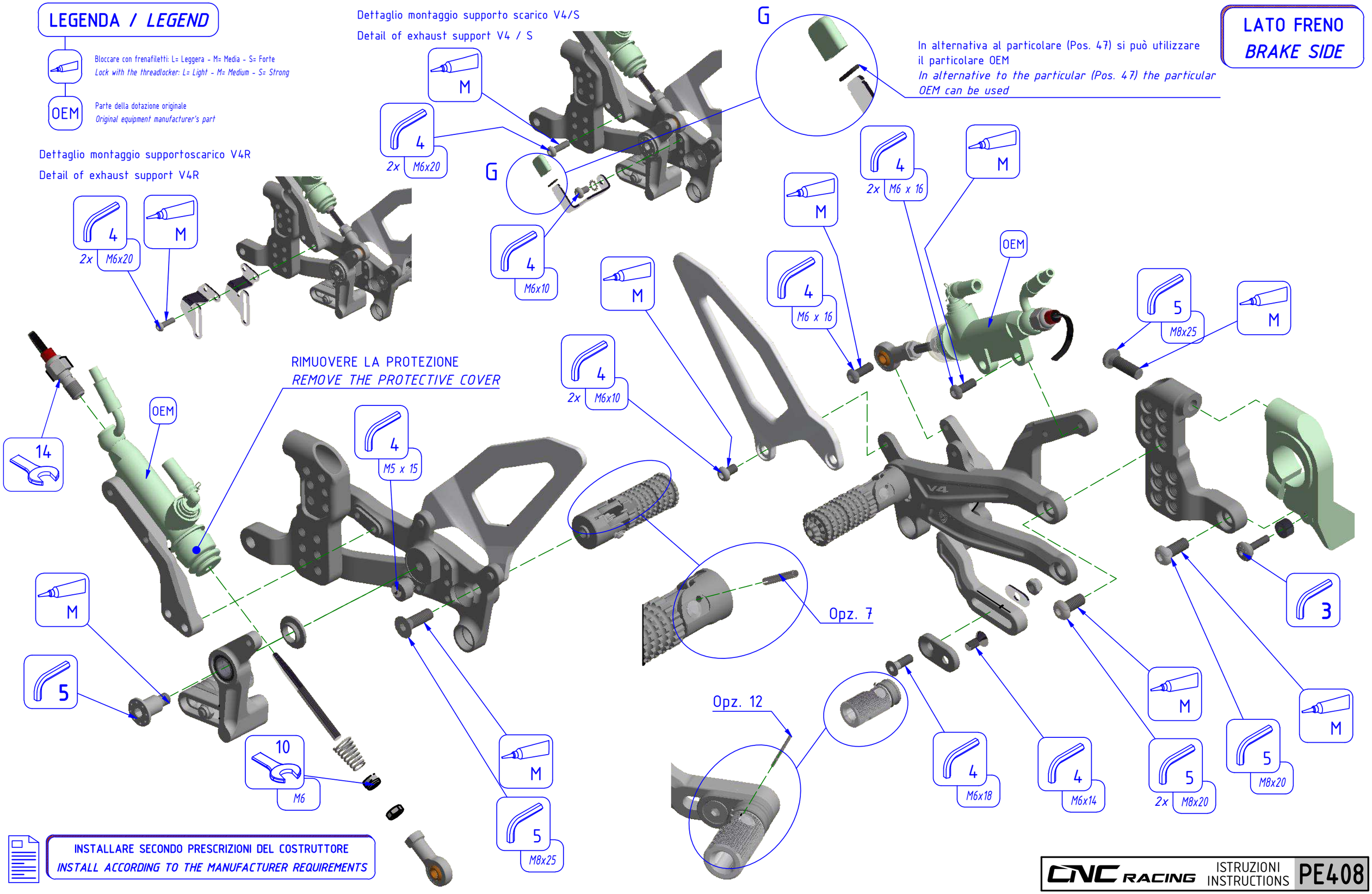

INSTALLARE SECONDO PRESCRIZIONI DEL COSTRUTTORE
INSTALL ACCORDING TO THE MANUFACTURER REQUIREMENTS

CNC RACING ISTRUZIONI INSTRUCTIONS **PE408**

Rev. *00*

MANUTENZIONE E PULIZIA: AVVERTENZA - *MAINTENANCE AND CLEANING: WARNING*
PARTI ANODIZZATE e/o LEXAN: NON USARE sgrassatori a base acida o alcalina. Usare saponi neutri. Lavare a moto fredda, mai calda. No idropulitrice.
ANODIZED and / or LEXAN PARTS: DO NOT USE acid or alkaline based degreasers. Use neutral soaps. Wash on a cold bike, never hot. No pressure washer.