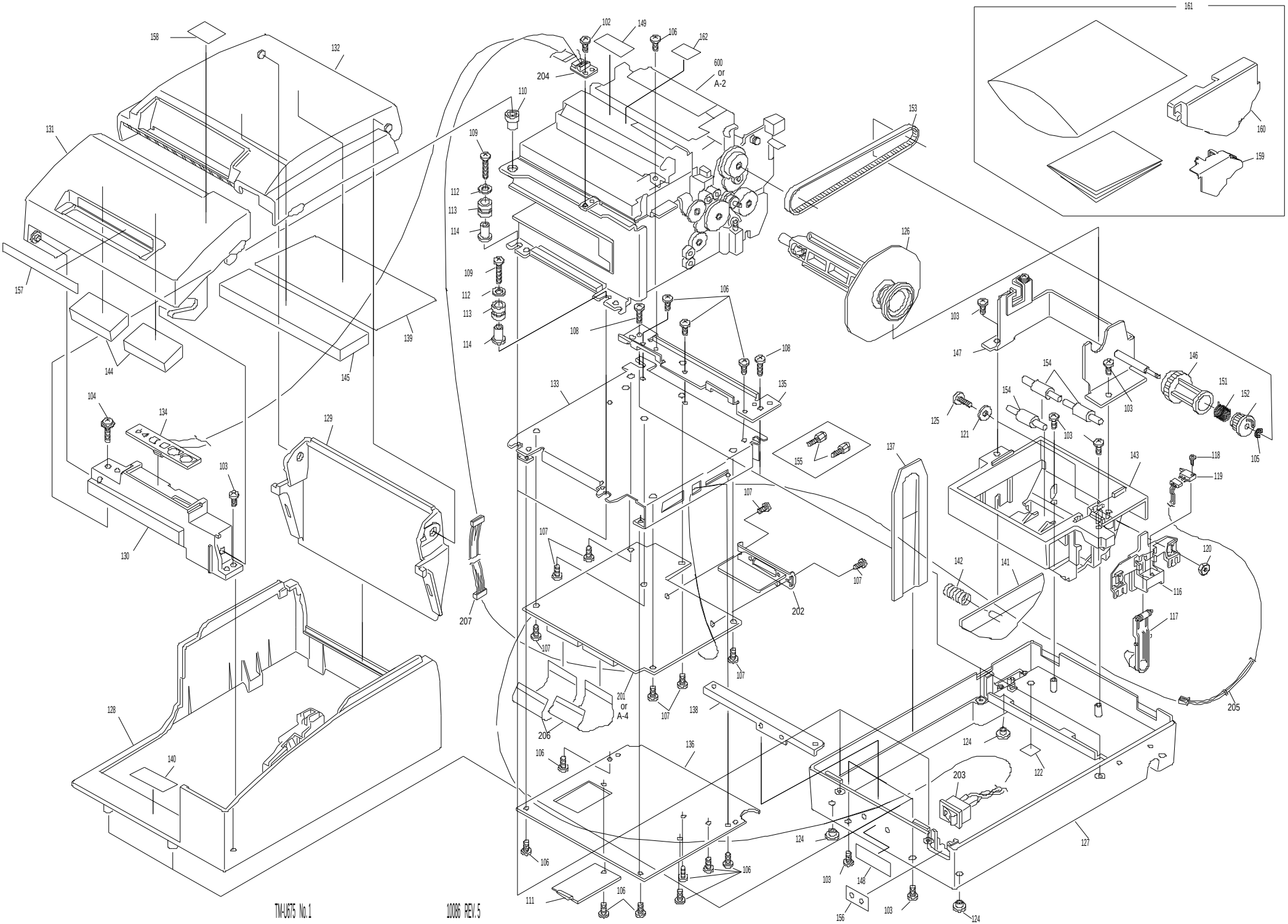


TM-U675 No.1

10086 REV.5

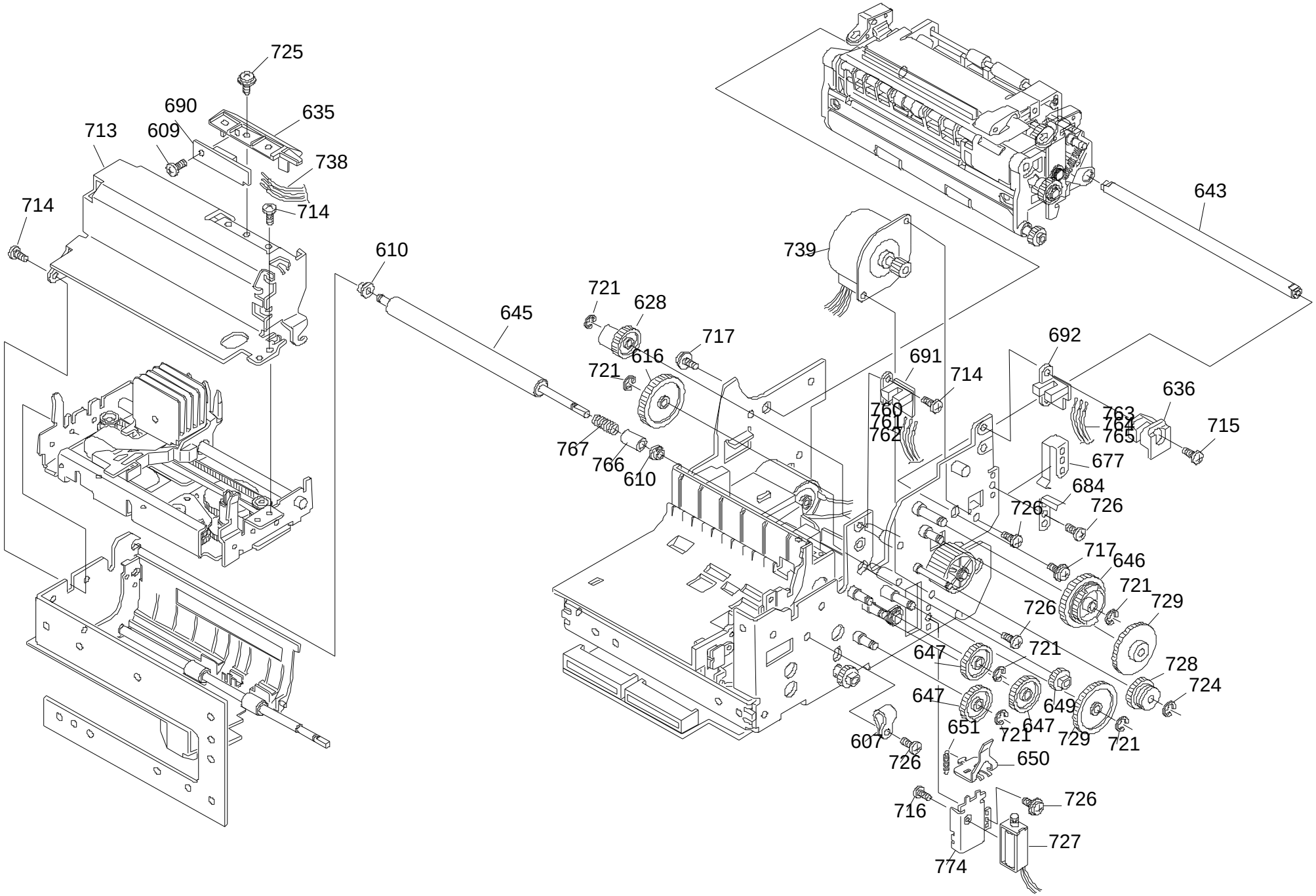
725
690
635
713
609
738
714
714
610
645
721
628
616
721
717
739
643
691
714
692
760
761
762
763
764
765
636
715
677
684
726
726
767
766
610
717
646
721
729
726
721
647
728
724
647
649
651
721
647
729
721
607
726
650
716
726
727
774

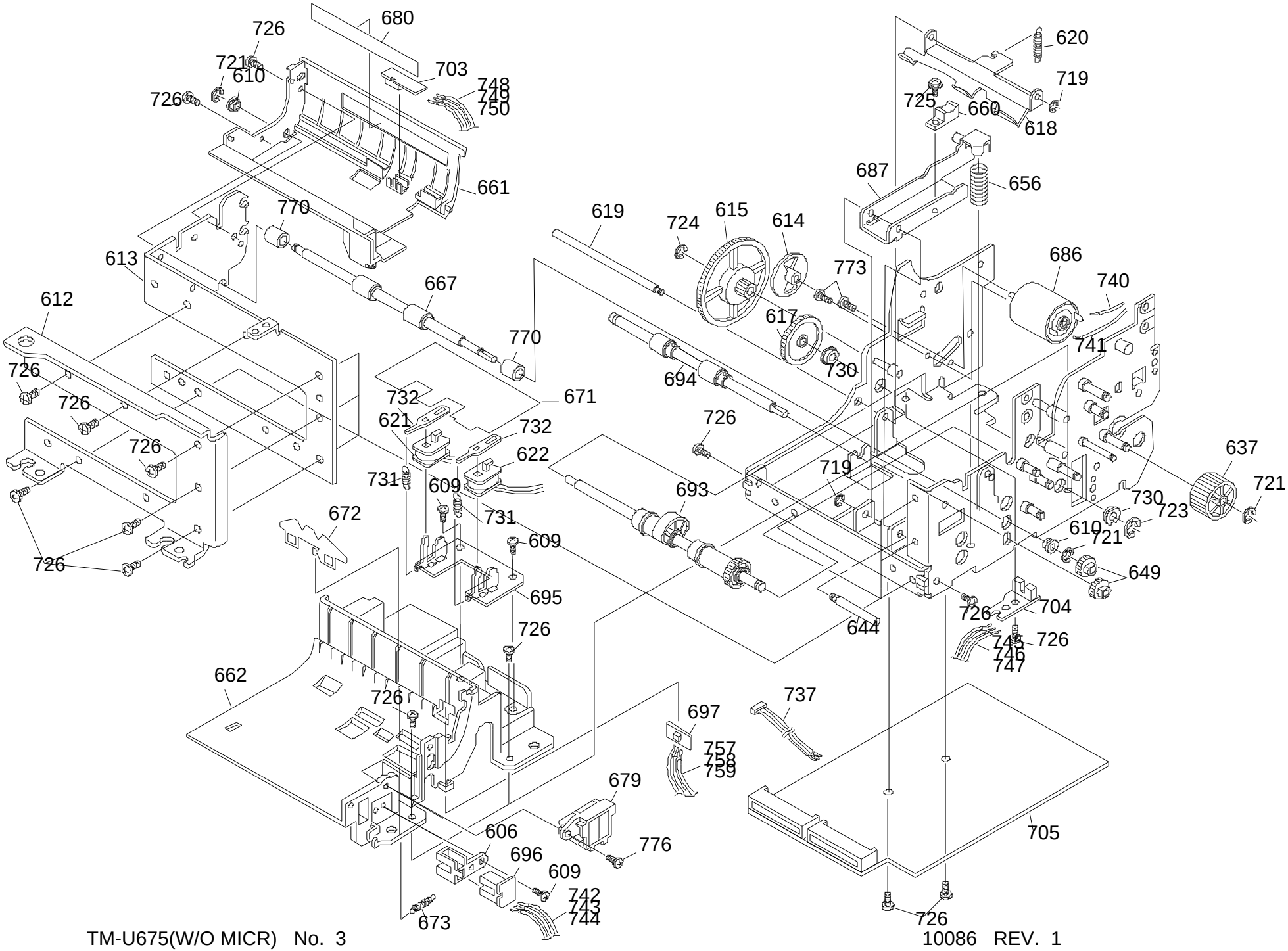
680
726
721
610
726
703
748
749
750
661
770
613
667
612
726
726
726
726
770
671
732
621
732
622
731
609
731
609
672
695
726
662
726
697
757
758
759
679
606
696
609
742
743
744
673
776
737
705
726
620
719
725
660
618
687
656
619
724
615
614
773
686
740
617
741
730
694
726
719
693
637
721
730
723
610
721
649
726
704
644
745
746
747
726

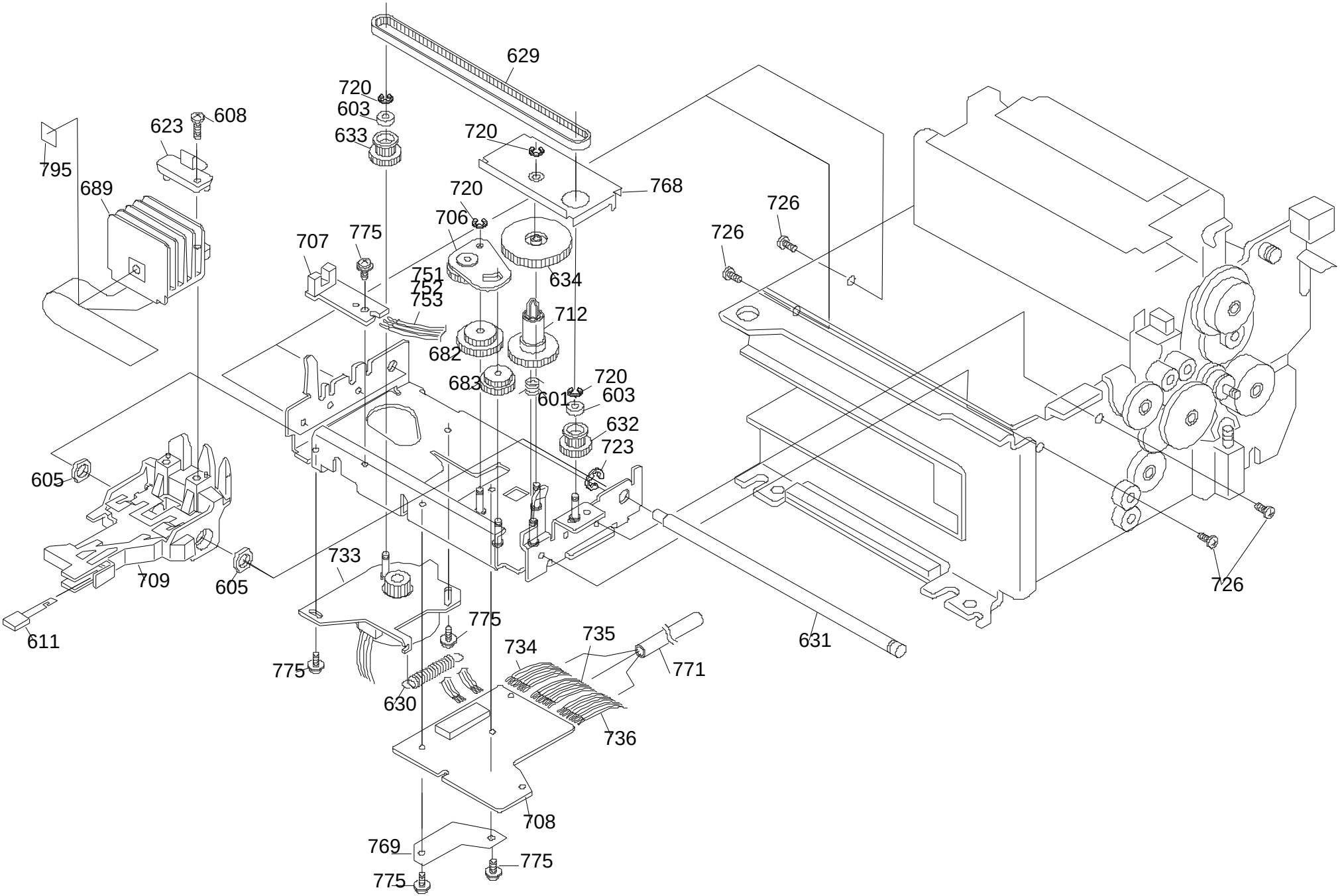
629
720
603
633
608
623
795
689
720
768
720
706
707
775
751
752
753
634
712
682
683
601
720
603
632
723
726
726
726
605
605
709
611
733
775
775
735
734
771
630
736
631
708
769
775
775

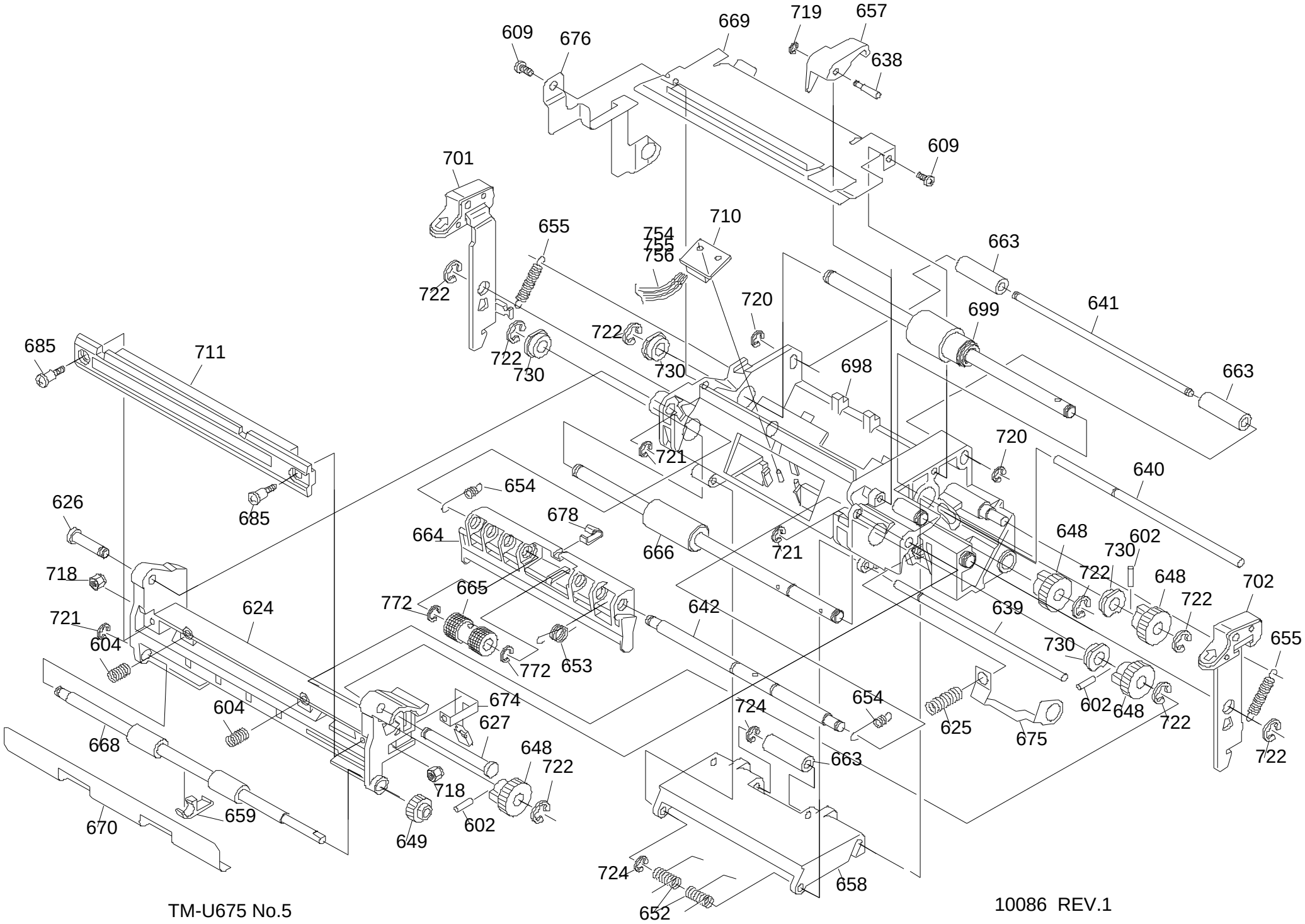


TM-U675 No.5

10086 REV.1

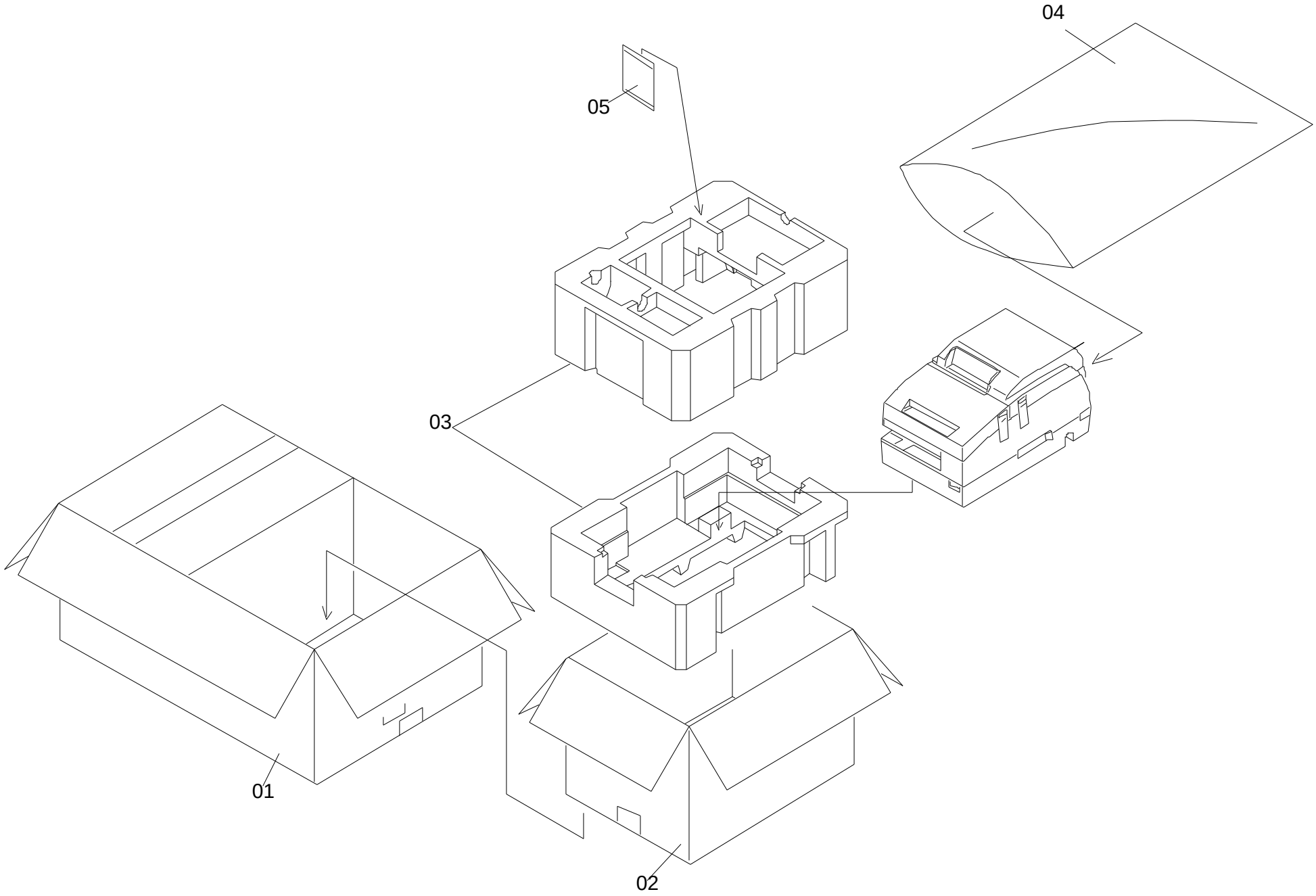


PACKING MATERIAL FOR TM-U675/U675P

REV. 03