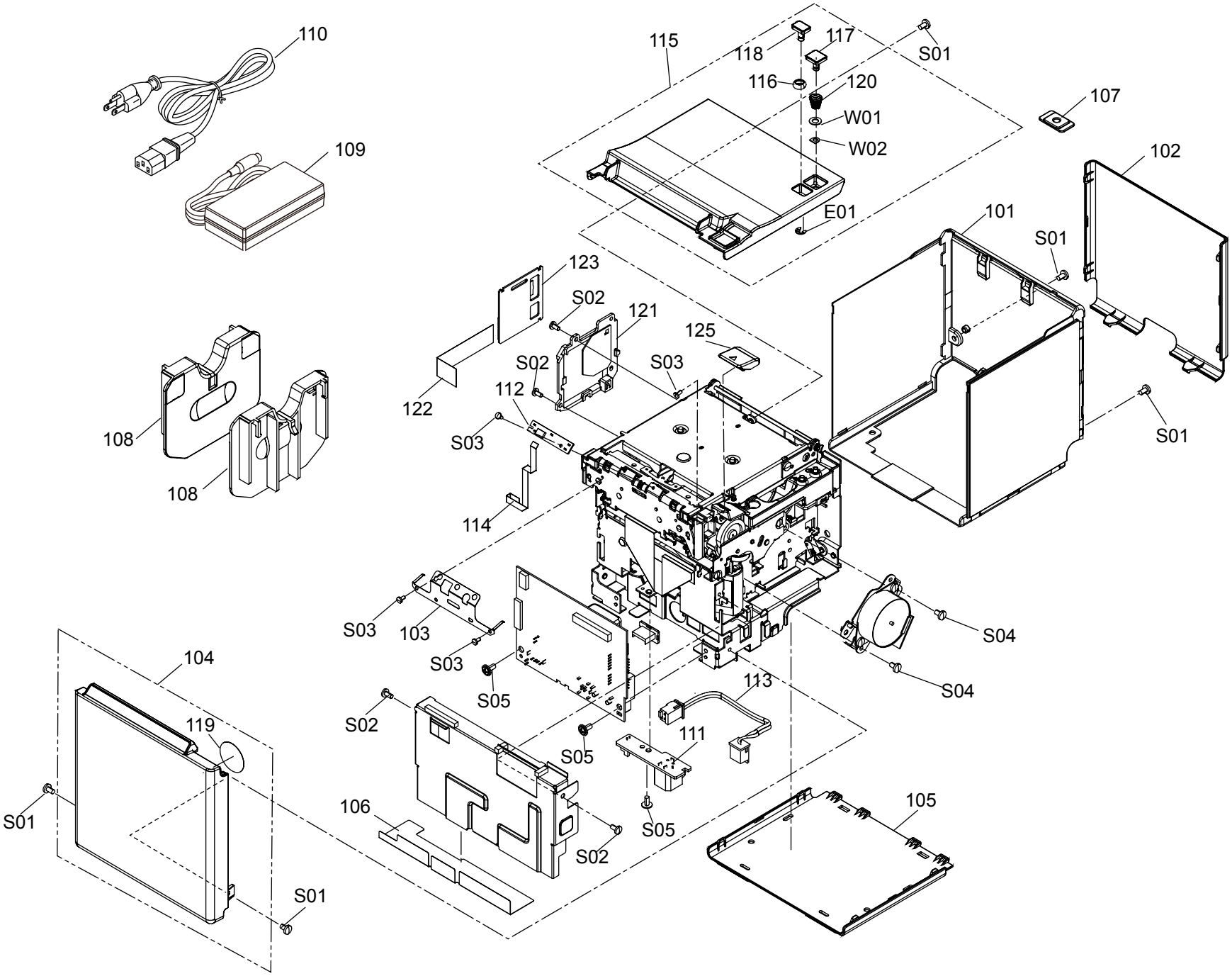

TM-m30 NO.1

Rev.01

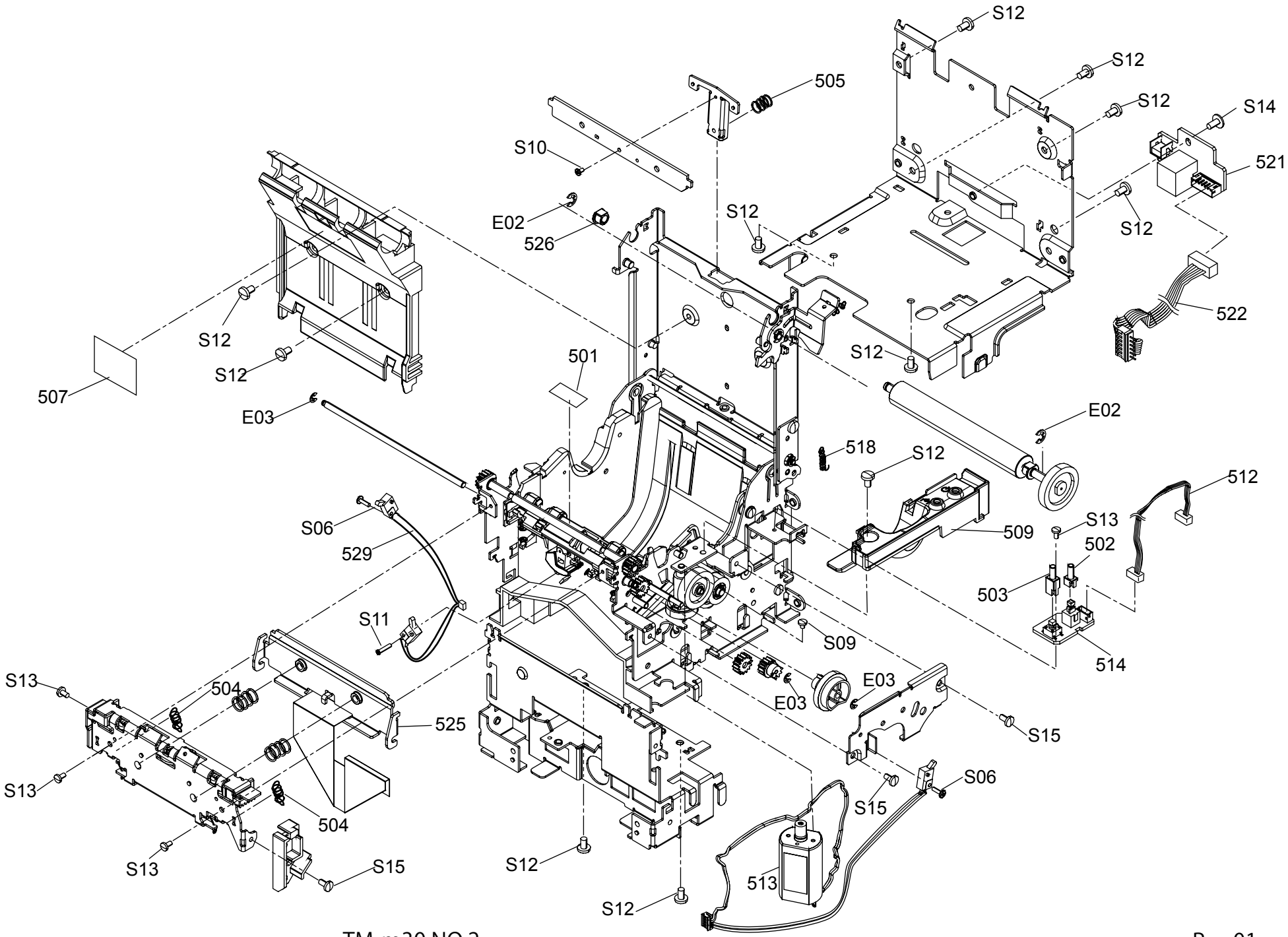

TM-m30 NO.2

Rev.01