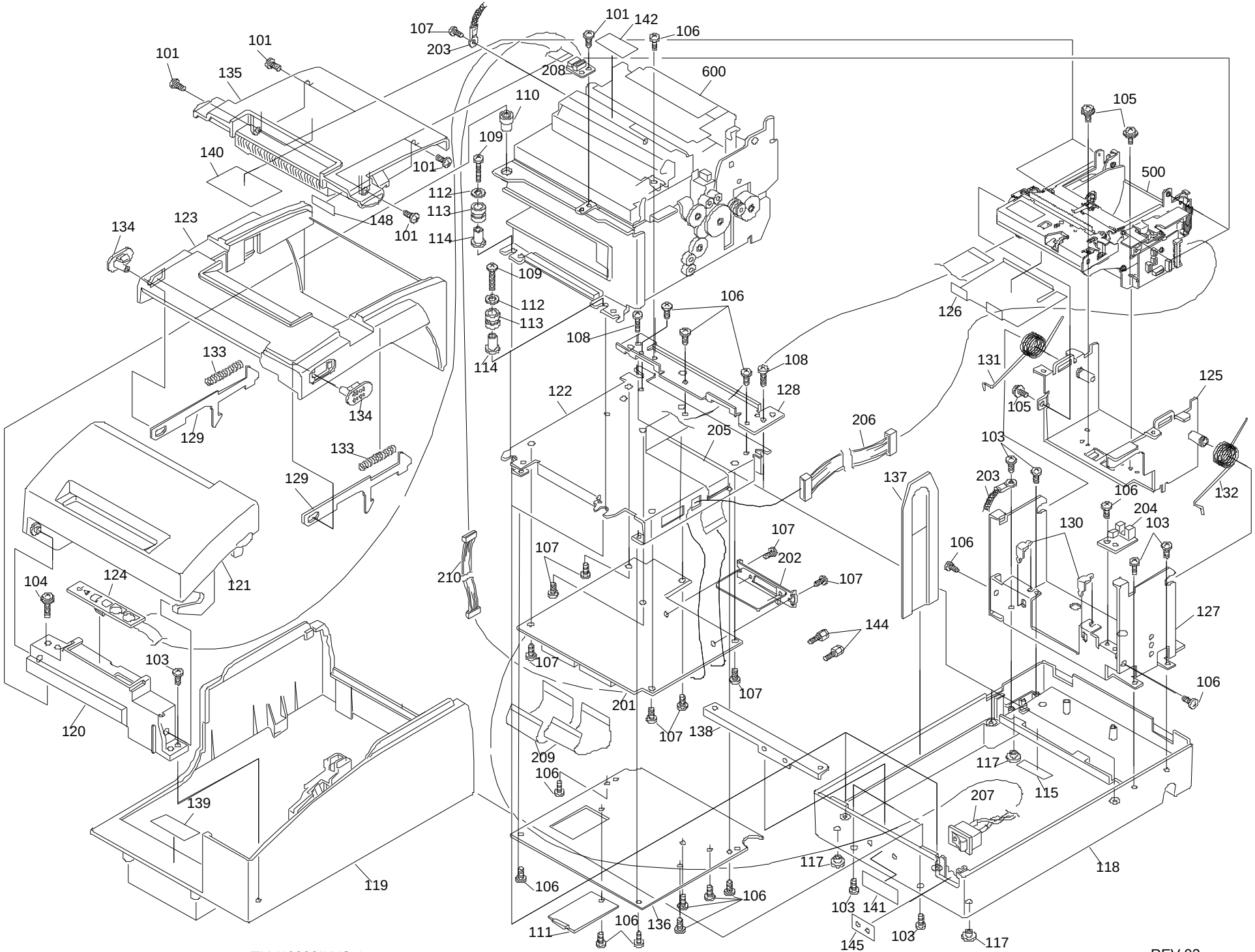
101
135
101
107
203
101
142
106
208
600
110
109
140
101
112
113
148
101
114
134
123
109
112
113
114
106
108
133
134
129
133
129
122
108
128
205
206
126
131
105
105
500
125
103
203
137
106
204
130
103
132
107
202
107
106
107
210
104
124
121
144
127
103
107
107
106
201
107
138
120
209
106
117
115
207
139
117
118
119
106
106
103
141
106
136
111
145
103
117
TM-H6000II NO.1
REV.02

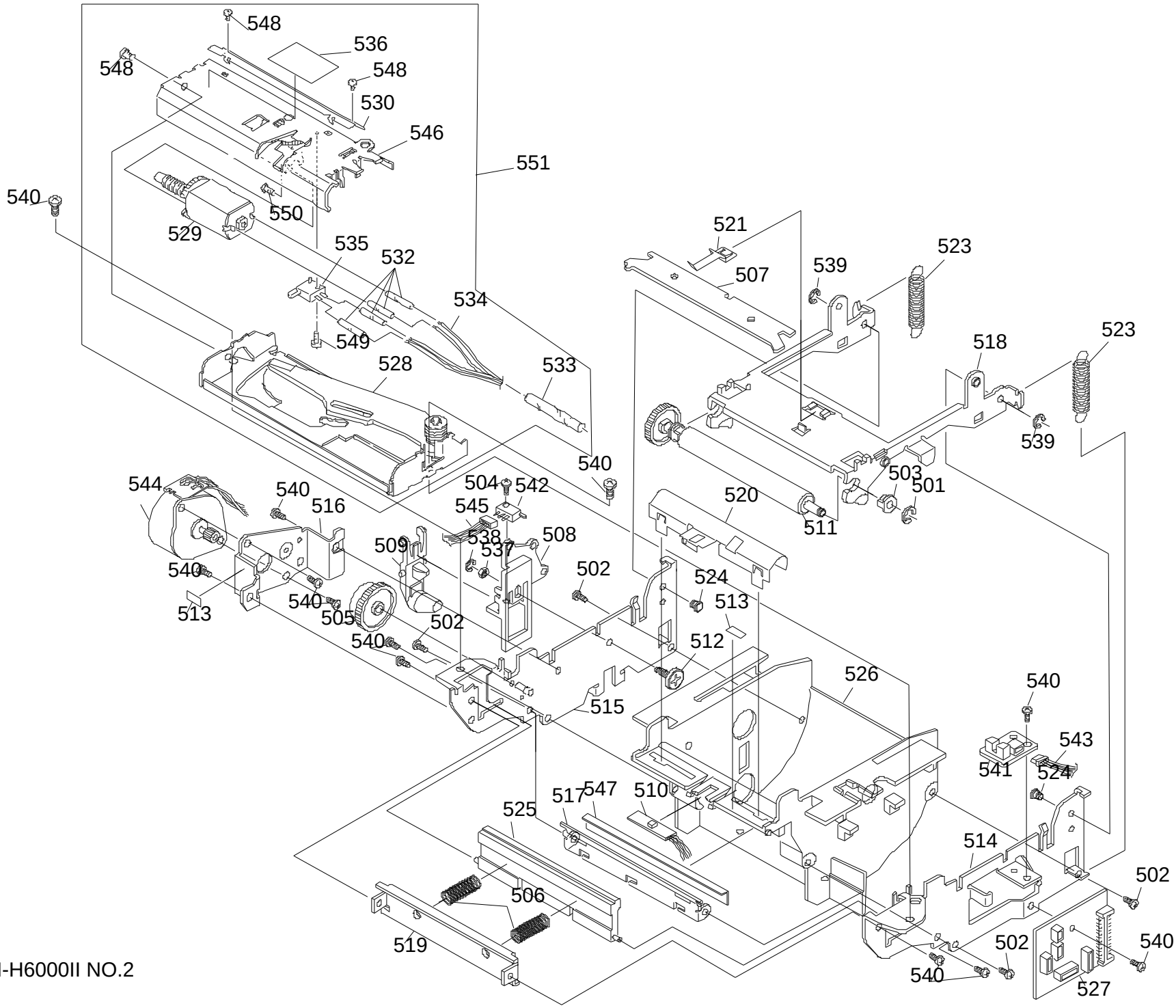

TM-H6000II NO.2

REV.01

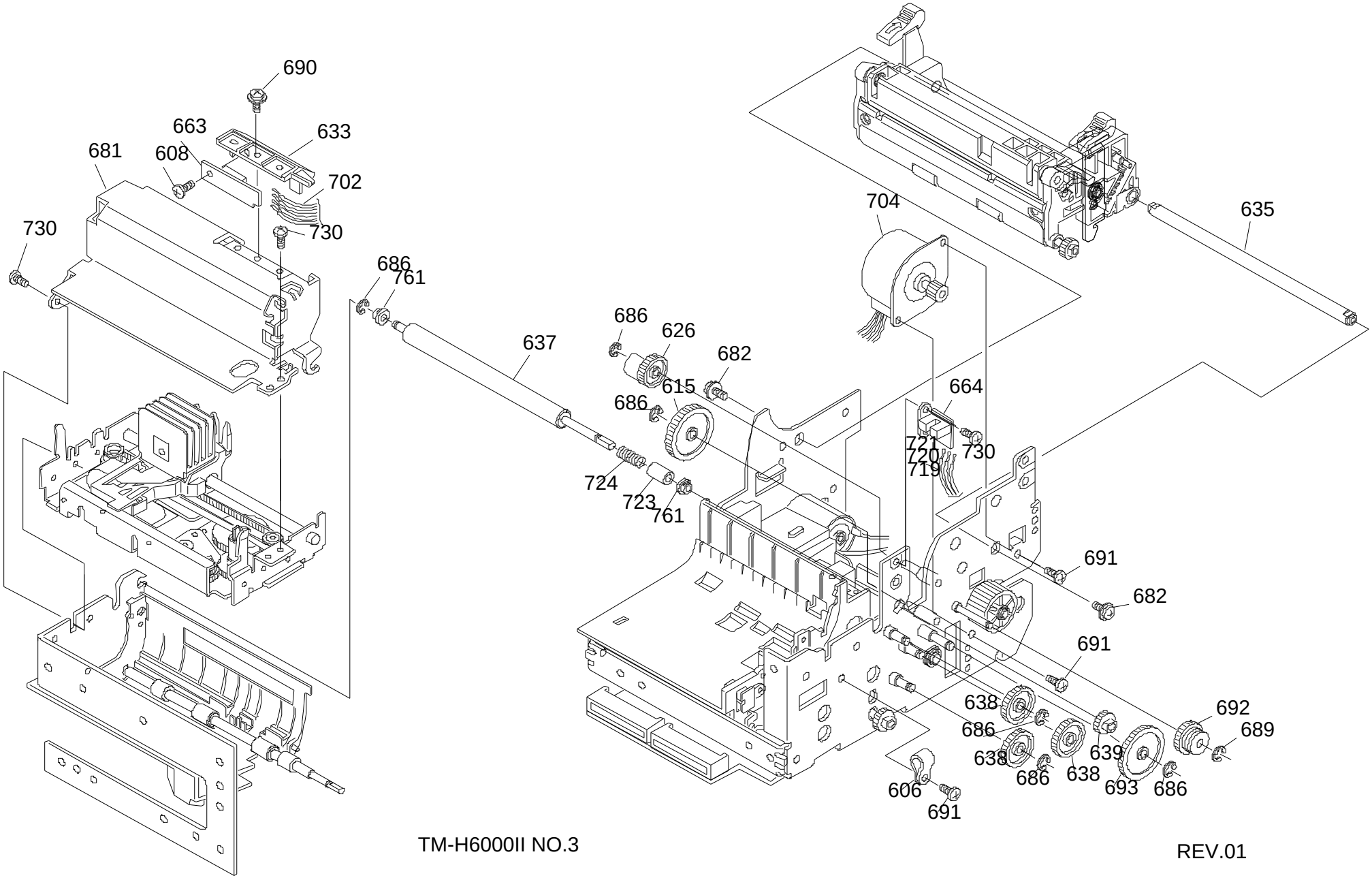

TM-H6000II NO.3

REV.01

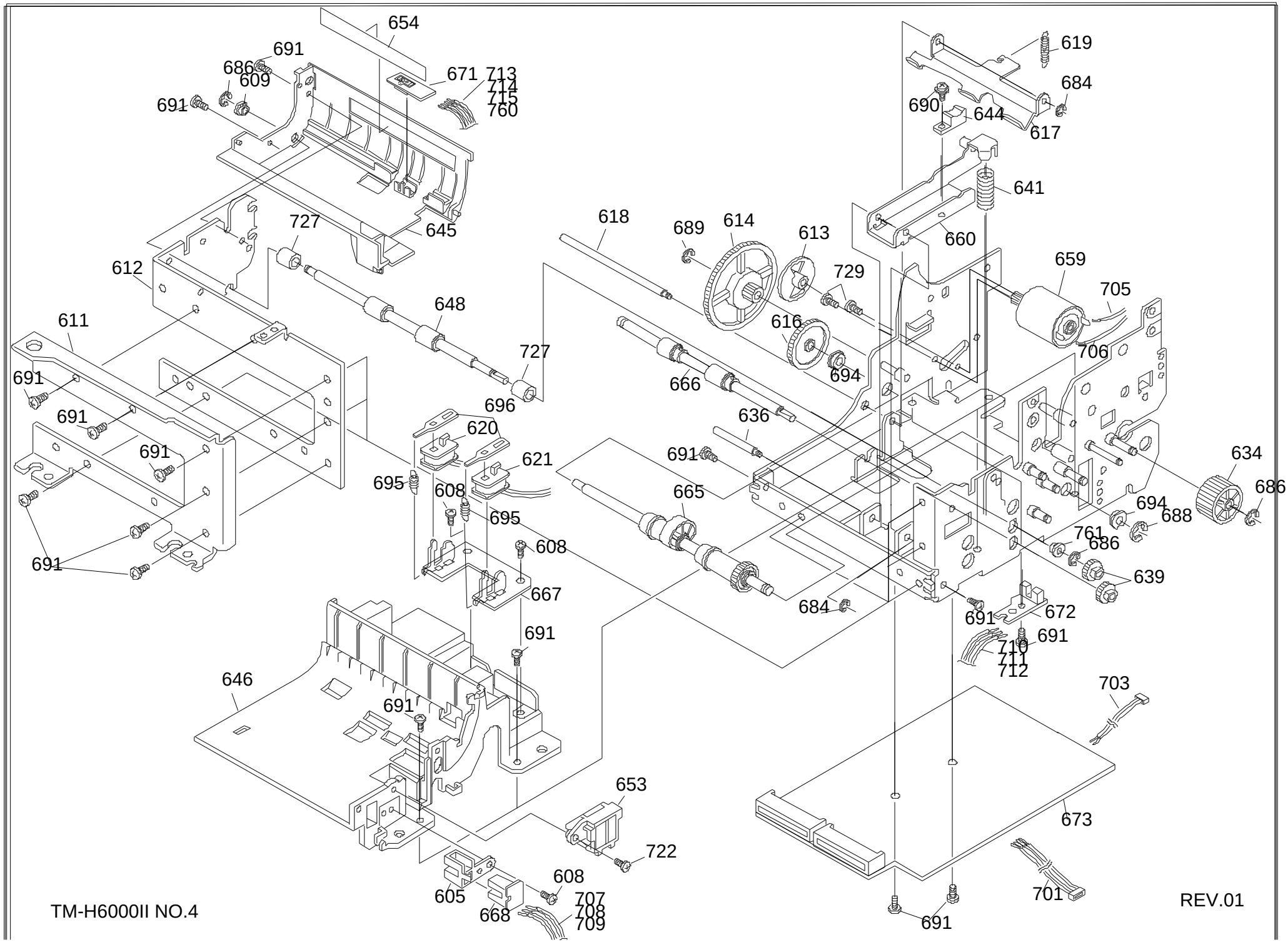
654
691
686
609
691
671
713
714
715
760
727
645
612
611
691
691
691
691
648
727
696
620
621
695
608
695
608
667
691
646
691
653
722
605
608
707
708
709
668
618
689
614
613
729
616
694
666
636
691
665
684
691
672
691
710
711
712
703
673
701
691
619
684
690
644
617
641
660
659
705
706
634
686
694
688
761
686
639
TM-H6000II NO.4
REV.01

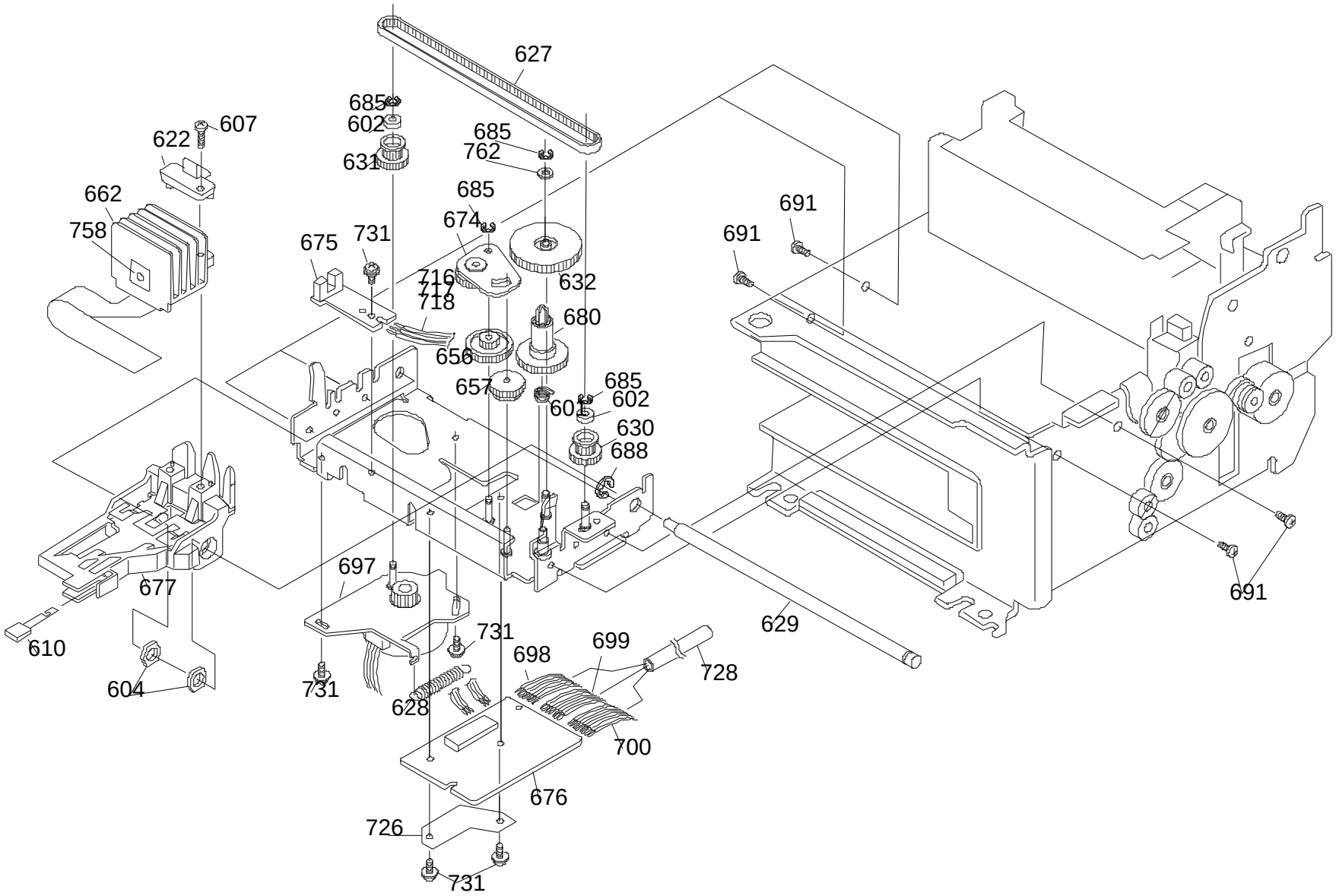

TM-H6000II NO.5

REV.01

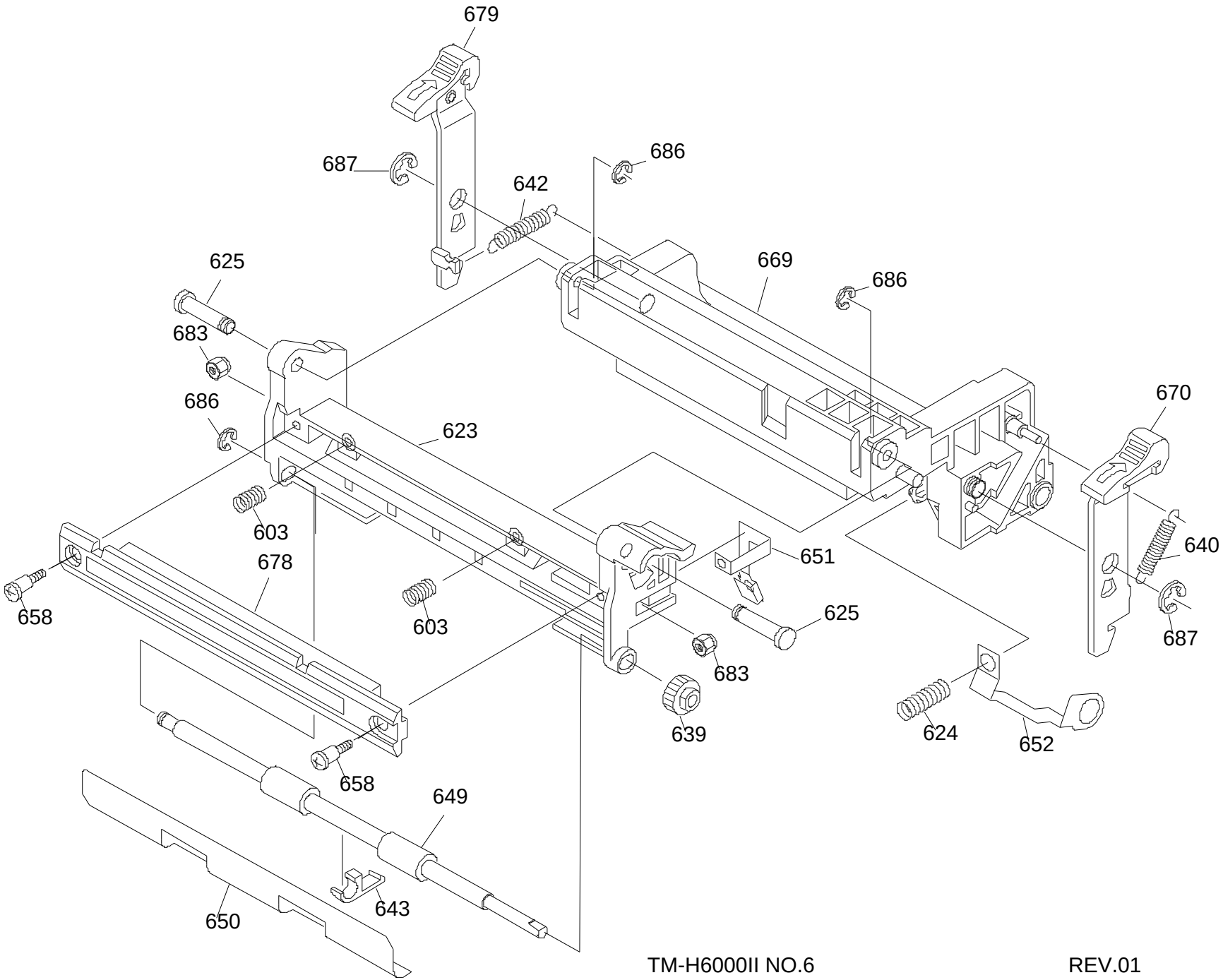

TM-H6000II NO.6 REV.01

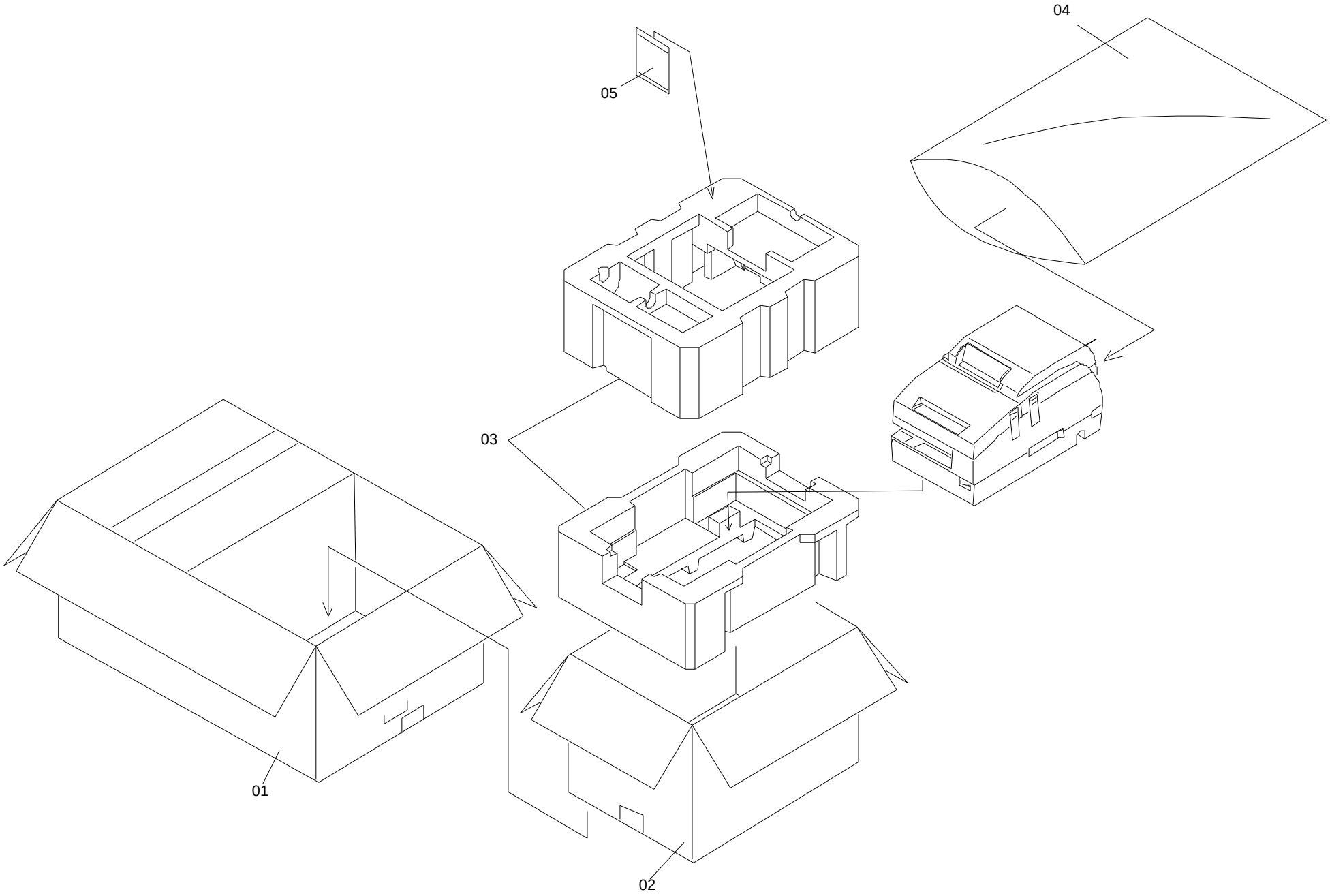

PACKING MATERIAL FOR TM-H6000II

REV. 02