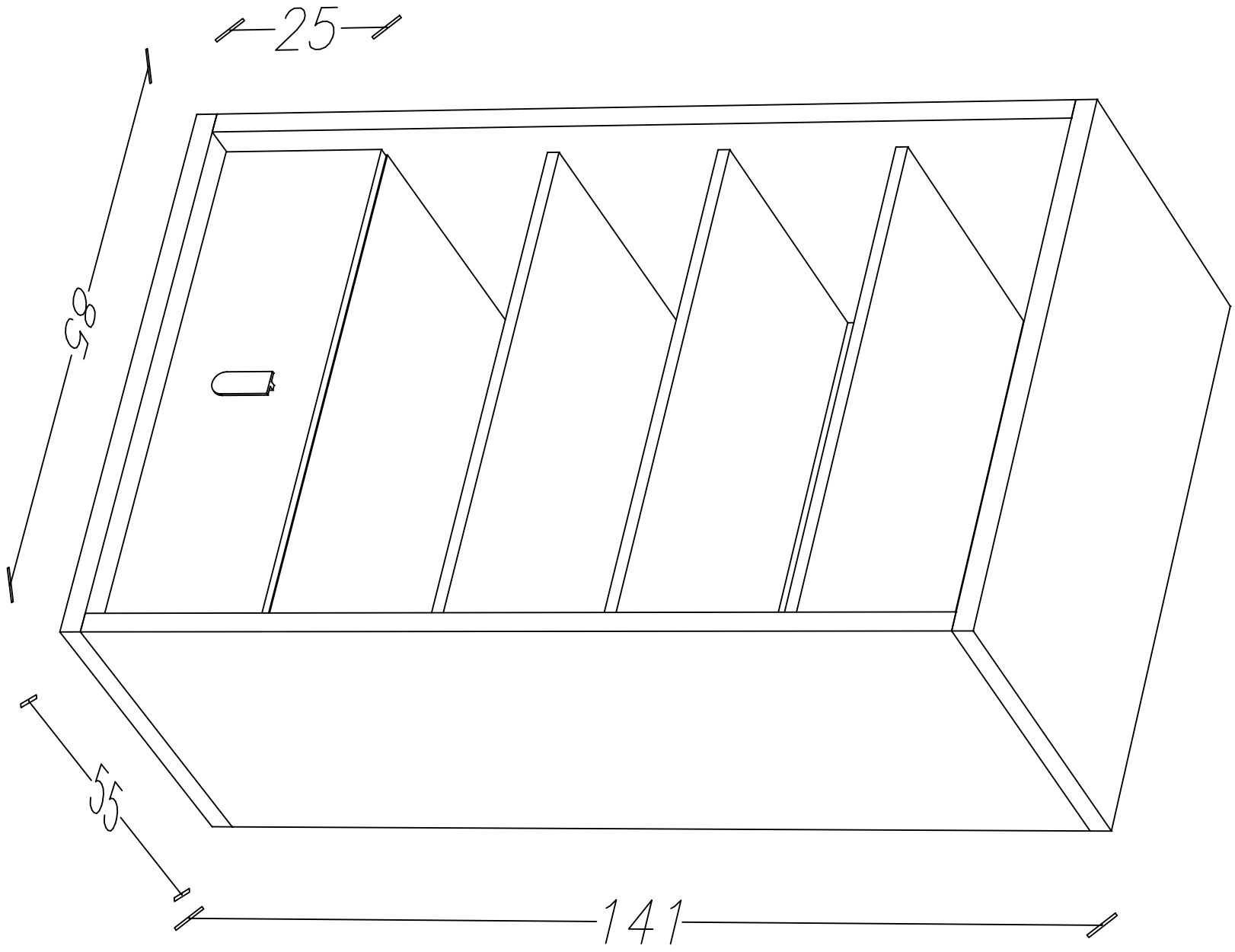
25
85
55
141