Irys 177

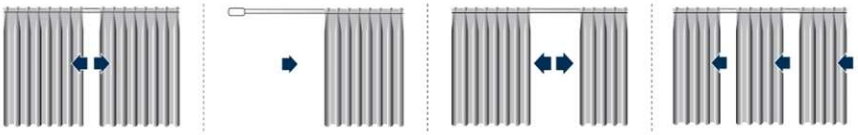

Irys 177

UTILIZARE

SISTEM DE PRINDERE PERDELE ȘI DRAPERII PENTRU UZ CASNIC ȘI PROFESIONAL
Pentru drapaje cu dimensiuni de max. 600 cm lungime și 300 cm înălțime și o greutate de max. 5 kg.
Deschidere: centrală / laterală / multiplă / asimetrică
Instalare: tavan / perete
Acționare drapaje: manuală / cu ajutorul sforilor
Foarte potrivit pentru drapaje de tip «wave».
Glisarea cărucioarelor este asigurată de o folie cu autolubrifiere montată în interiorul profilului.

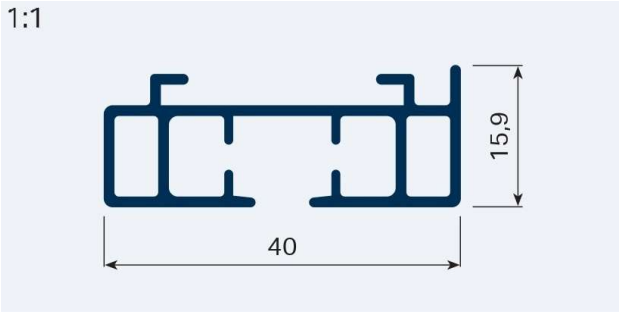

SPECIFICAȚII TEHNICE

- Șină din aliaj de aluminiu extrudat 6060 T6 UNI 8278
- Lățime profil 40 mm – înălțime profil 15,9 mm
- Canal de glisare: 6 mm
- Culori disponibile: alb RAL 9016 mat, crem, gri satinat, crom, cafeniu, maro, antracit, negru mat
- Cărucioare cu role din termoplastic, rezistente la temperaturi ridicate
- Suporturi din aluminiu pentru fixarea pe tavan sau perete; cheie rotativă metalică pentru fixarea pe tavan.

CĂRUCIOARE

INSTALARE

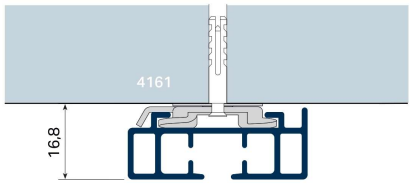

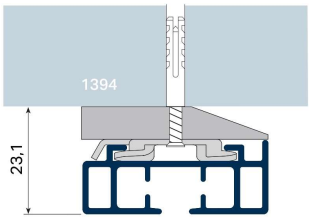

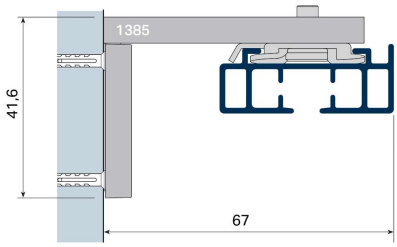

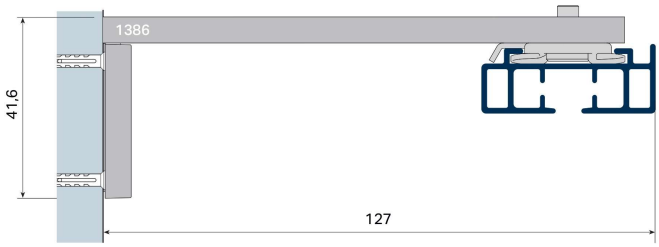

OPRITOR MAGNETIC

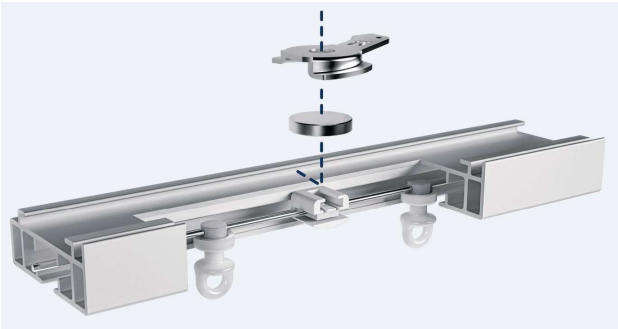

Art. 4670 poate fi folosit pentru a fixa punctul de oprire al drapajului.

Kg ref. 4483	2m	4m	6m	8m	10m	12m	14m	16m	18m	20m													
	6 Kg	8 Kg	5 Kg																				

Irys 177

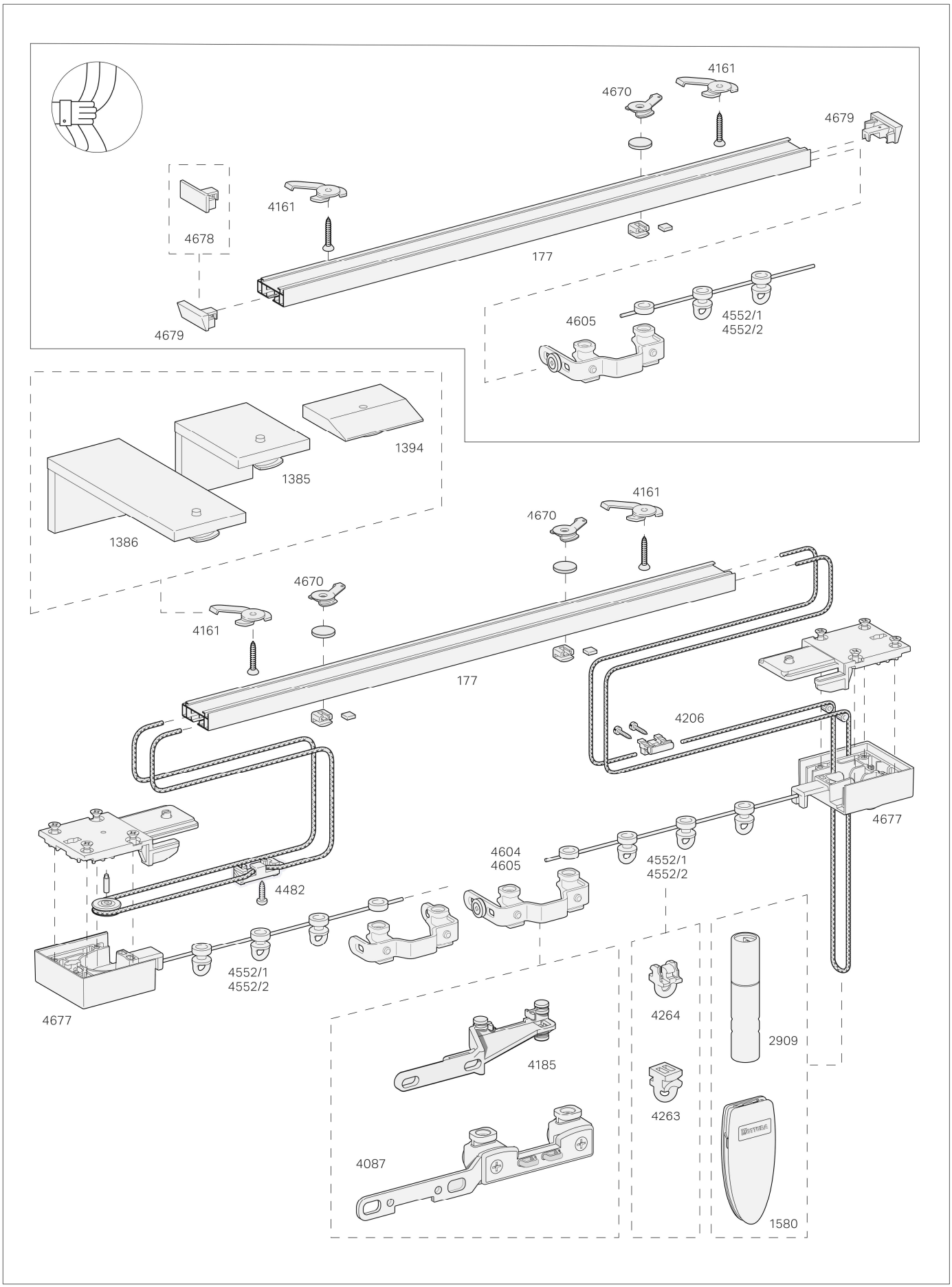
4161
4670
4679
4161
4678
177
4679
4605
4552/1
4552/2
1394
1385
1386
4161
4670
4670
4161
177
4206
4677
4604
4605
4552/1
4552/2
4482
4552/1
4552/2
4677
4264
2909
4185
4263
4087
1580