BREYER®

Stablemates® Deluxe Animal Hospital

Assembly Instructions
Instructions de Montage
Montageanleitungen
Istruzioni di montaggio
Instrucciones de Montaje

Adult Assembly Required
L'Assemblée adulte A Exigé
Erwachsene Versammlung Hat Erfordert
Il Montaggio adulto Ha Richiesto
La Asamblea adulta Requirió

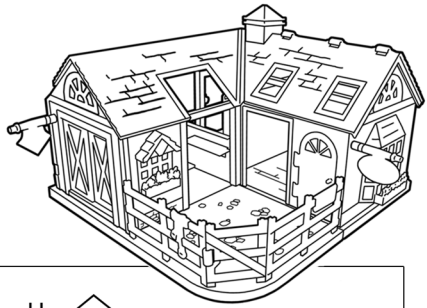

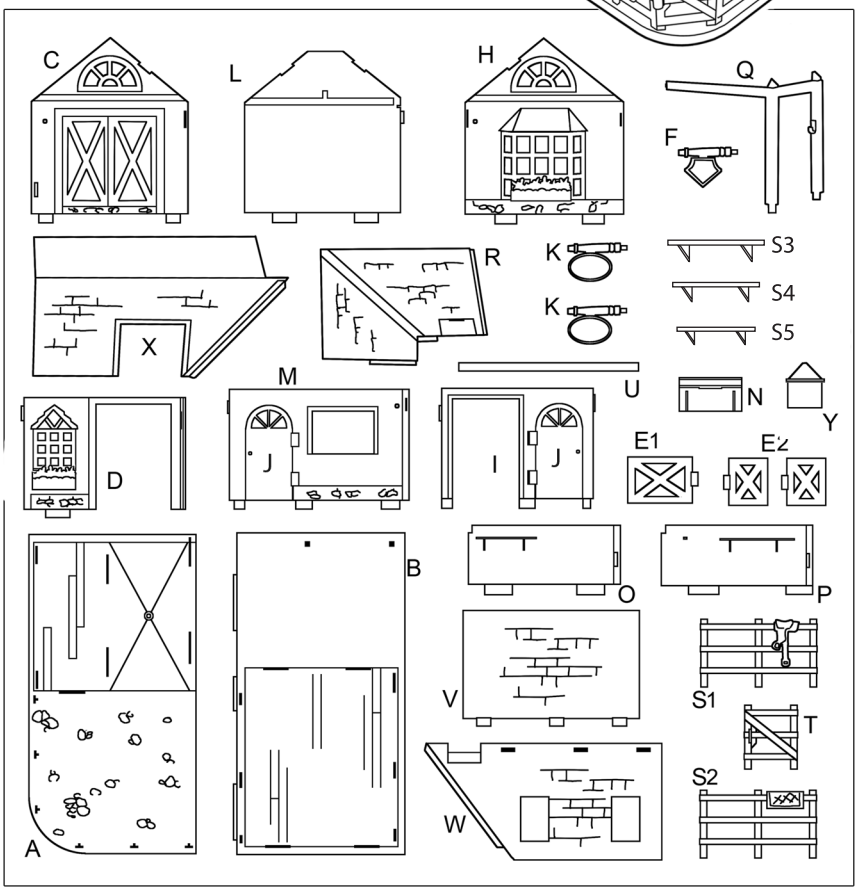

⚠ AVERTISSEMENT:
RISQUE D'ÉTOUFFEMENT – Prèsence de petits éléments
No convient pas aux enfants de moins de 3 ans

⚠ WARNING:
CHOKING HAZARD - Small parts.
Not for children under 3 years.

⚠ WARNUNG:
VERSCHLUCKGEFAHR - Kleinteile
Nicht geeignet für Kinder unter drei Jahren

⚠ AVVERTENZA:
PERICOLO DI SOFFOCAMENTO – Parti piccole
Non adatto ai bambini sotto i tre anni

⚠ ADVERTENCIA:
PELIGRO DE ASFIXIA – Piezas pequeñas
No apto para niños menores de 3 años

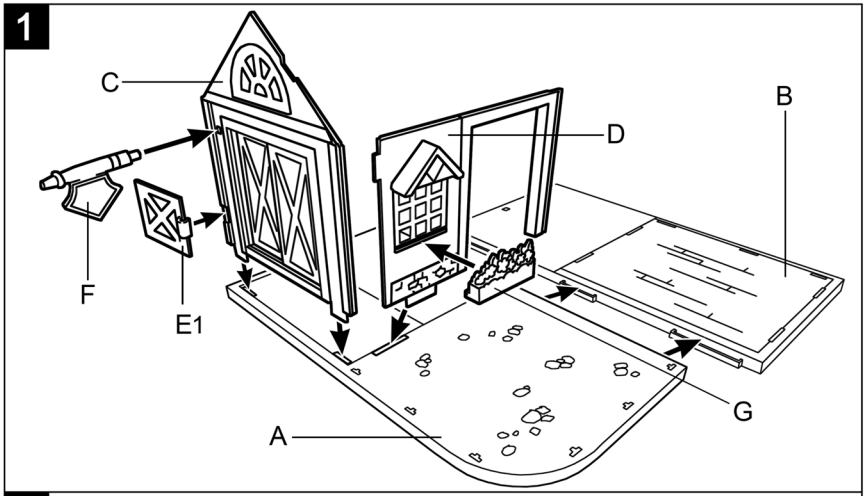
1
C
B
D
F
E1
G
A

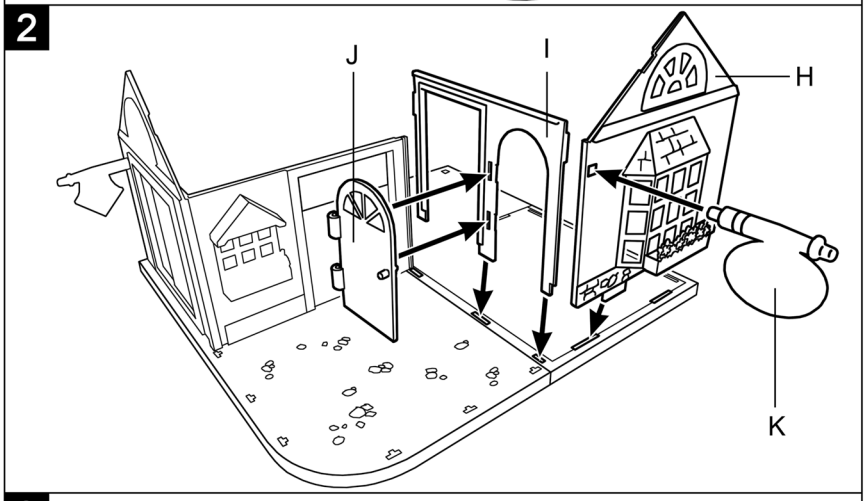
2
J
I
H
K

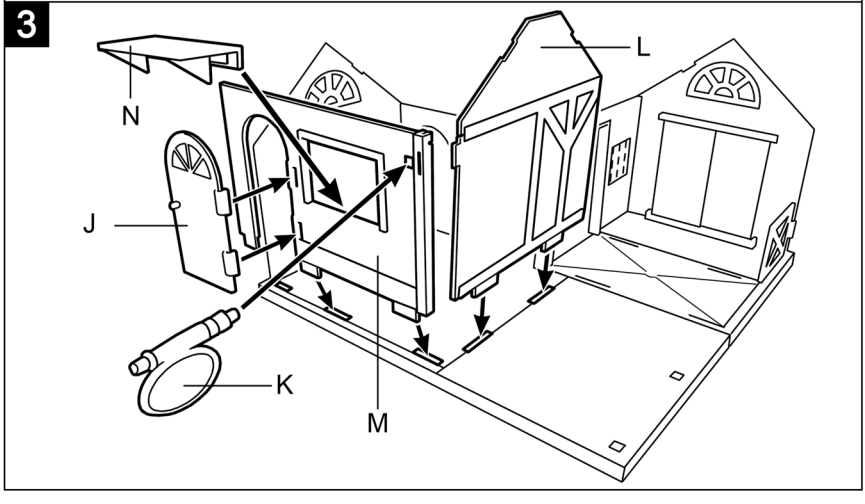
3
L
N
J
K
M

4

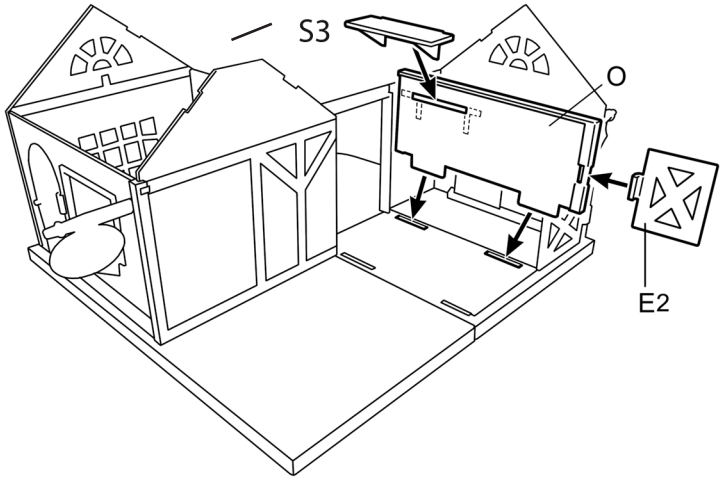

5

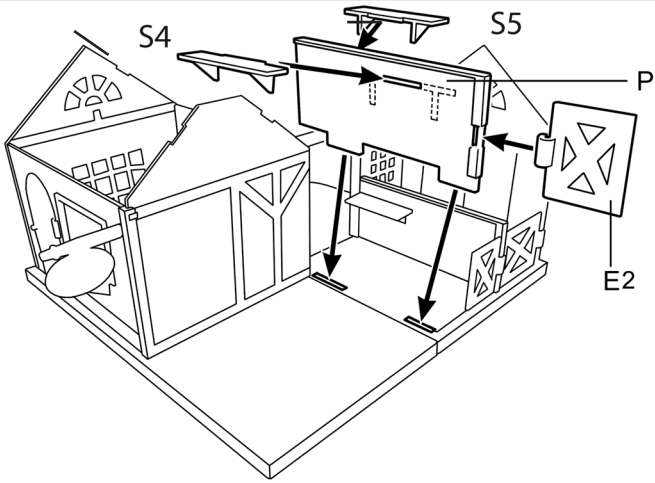

6

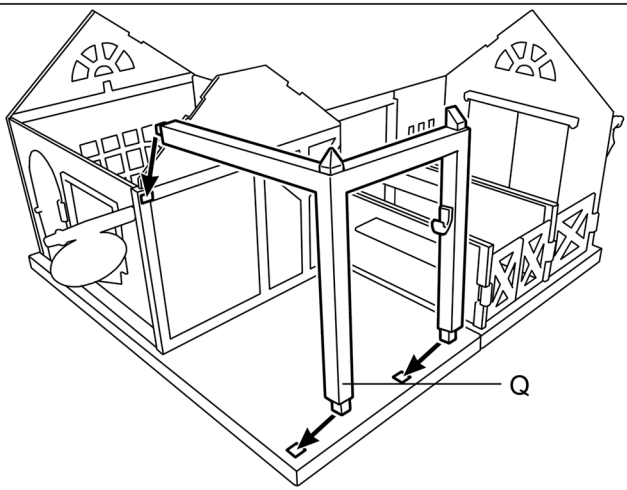

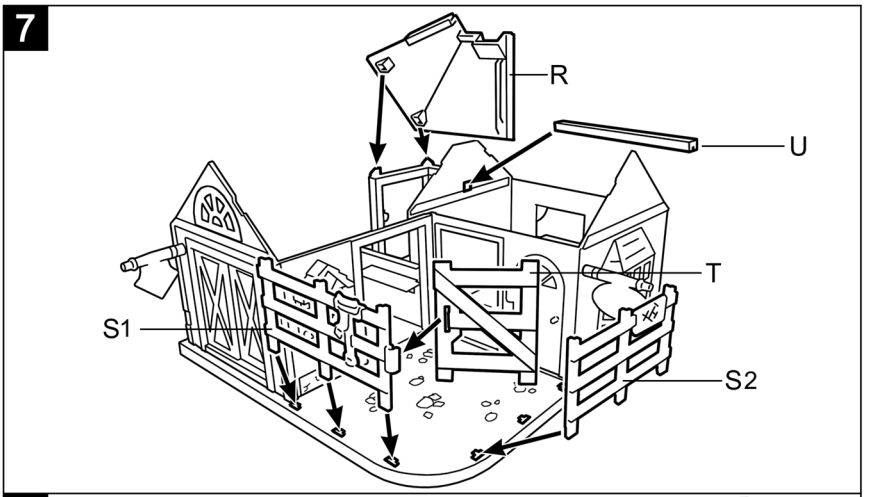

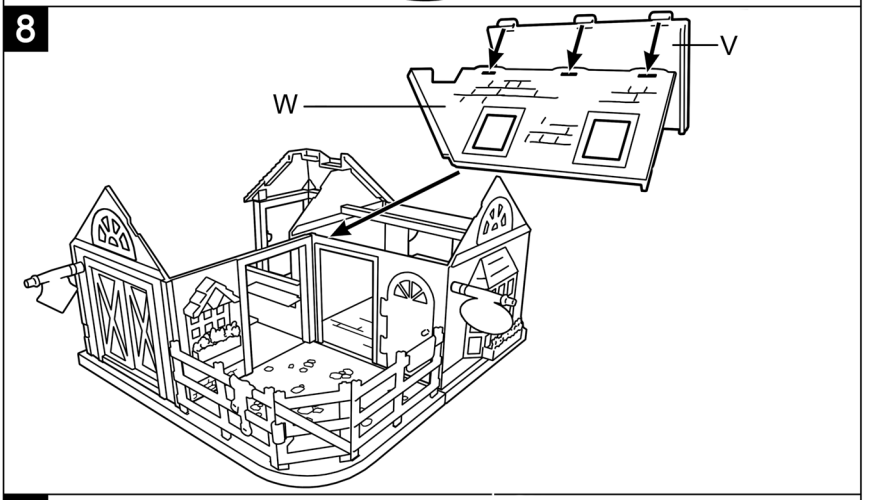

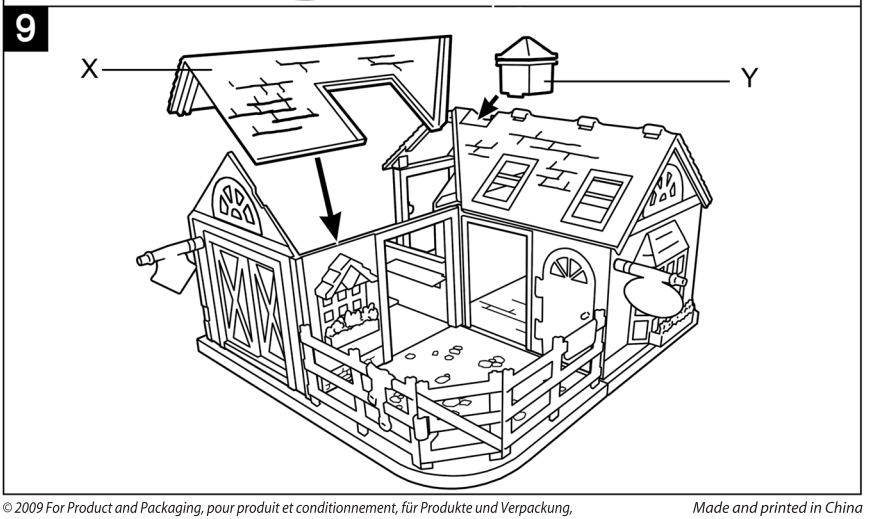

© 2009 For Product and Packaging, pour produit et conditionnement, für Produkte und Verpackung,
Per il prodotto e la confezione, Para Producto y Embalaje ©BREYER ANIMAL CREATIONS®
Division of Reeves International, Inc. / Division de Reeves International, Inc.,
14 Industrial Road, Pequannock, New Jersey 07440 USA
Customer Service: 973.633.5090

Made and printed in China
Fait et imprimé en Chine
Gemacht und hat in China gedruckt
Fatto e stampato nella Cina
Hecho e impreso en China