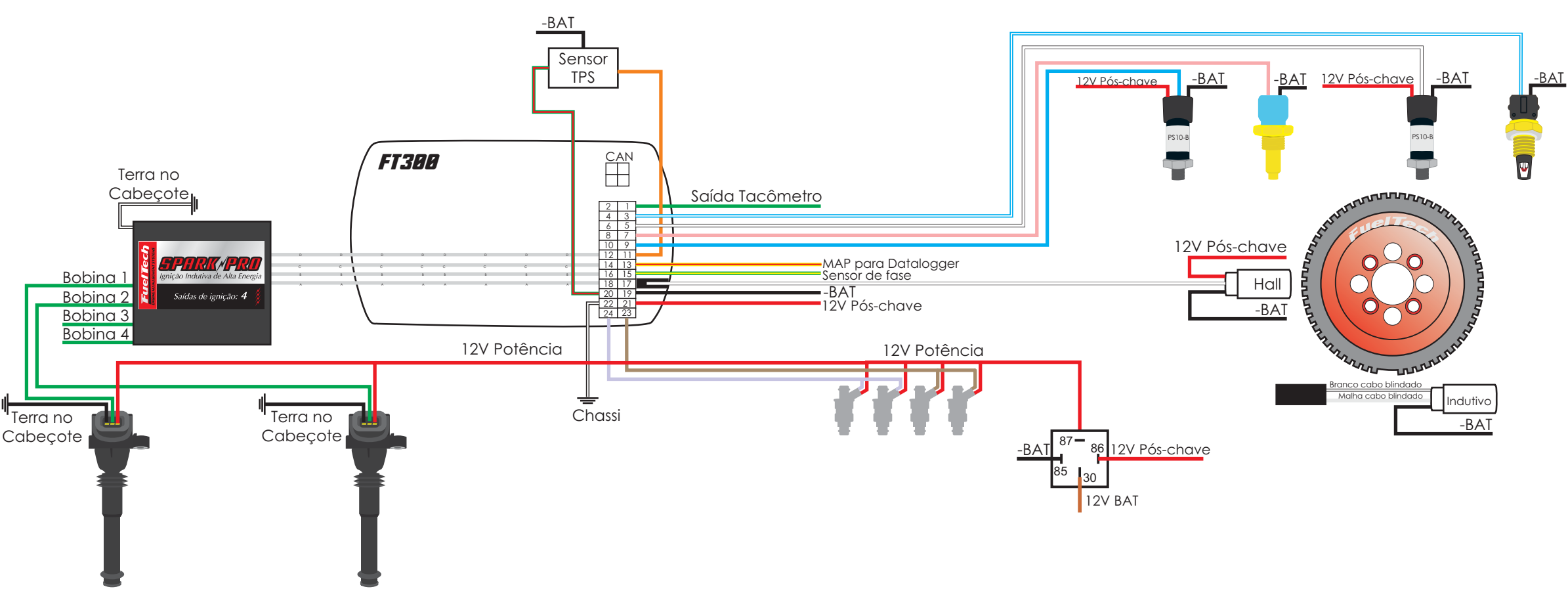
-BAT
Sensor TPS
FT300
CAN
Saída Tacômetro
MAP para Datalogger
Sensor de fase
-BAT
12V Pós-chave
12V Pós-chave
-BAT
-BAT
12V Pós-chave
-BAT
-BAT
PS10-B
PS10-B
Terra no Cabeçote
SPARK PRO
Ignição Indutiva de Alta Energia
Saídas de ignição: 4
Bobina 1
Bobina 2
Bobina 3
Bobina 4
12V Pós-chave
Hall
-BAT
12V Potência
12V Potência
Chassi
Terra no Cabeçote
Terra no Cabeçote
Branco cabo blindado
Malha cabo blindado
Indutivo
-BAT
-BAT
87
86
12V Pós-chave
85
30
12V BAT