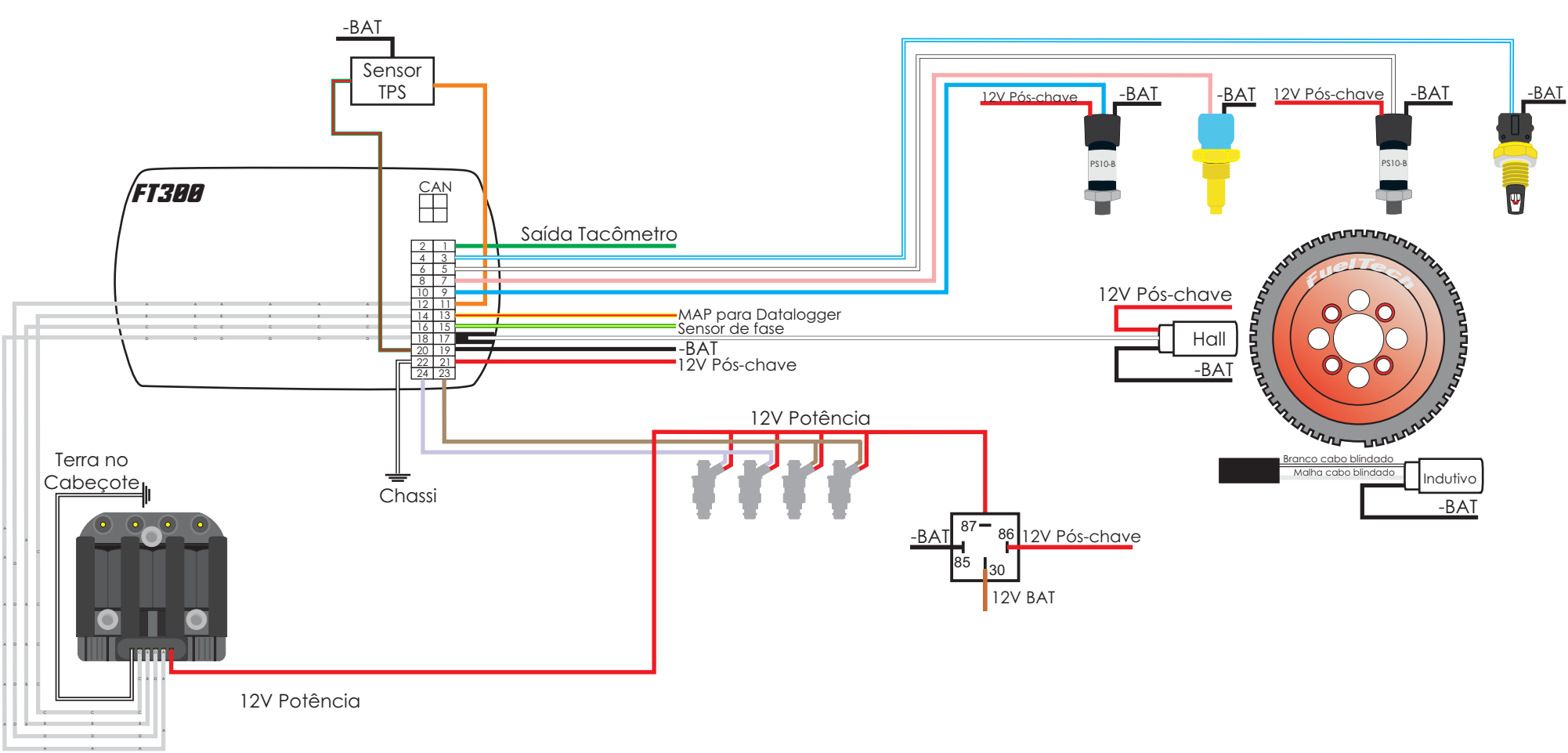
-BAT
Sensor TPS
FT300
CAN
Saída Tacômetro
MAP para Datalogger
Sensor de fase
-BAT
12V Pós-chave
12V Pós-chave
-BAT
-BAT
12V Pós-chave
-BAT
-BAT
PS10-B
PS10-B
12V Pós-chave
Hall
-BAT
Branco cabo blindado
Malha cabo blindado
Indutivo
-BAT
12V Potência
Terra no Cabeçote
Chassi
-BAT
87
86
85
30
12V Pós-chave
12V BAT
12V Potência