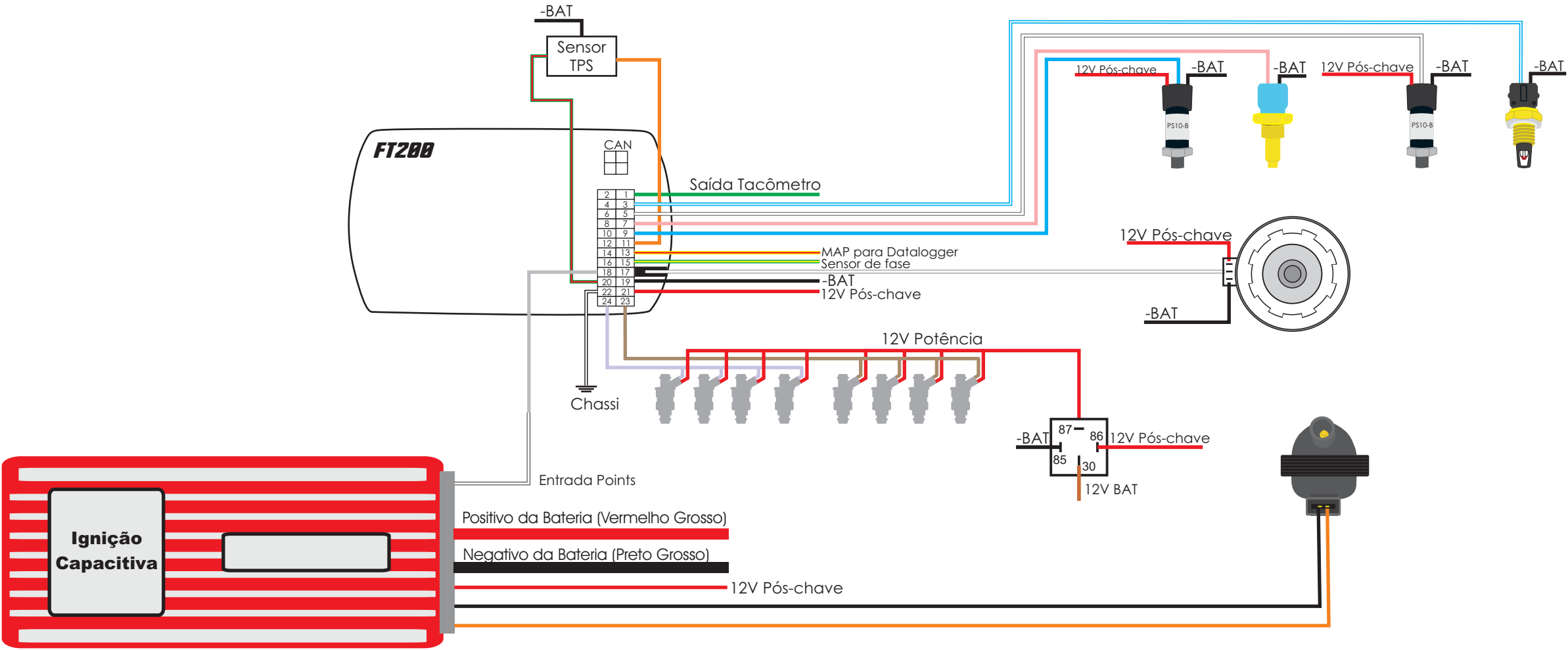
-BAT
Sensor TPS
FT200
CAN
Saída Tacômetro
MAP para Datalogger
Sensor de fase
-BAT
12V Pós-chave
Chassi
12V Pós-chave
-BAT
12V Pós-chave
-BAT
-BAT
12V Pós-chave
-BAT
-BAT
12V Pós-chave
-BAT
12V Potência
87
86
85
30
12V Pós-chave
12V BAT
Entrada Points
Ignição Capacitiva
Positivo da Bateria (Vermelho Grosso)
Negativo da Bateria (Preto Grosso)
12V Pós-chave