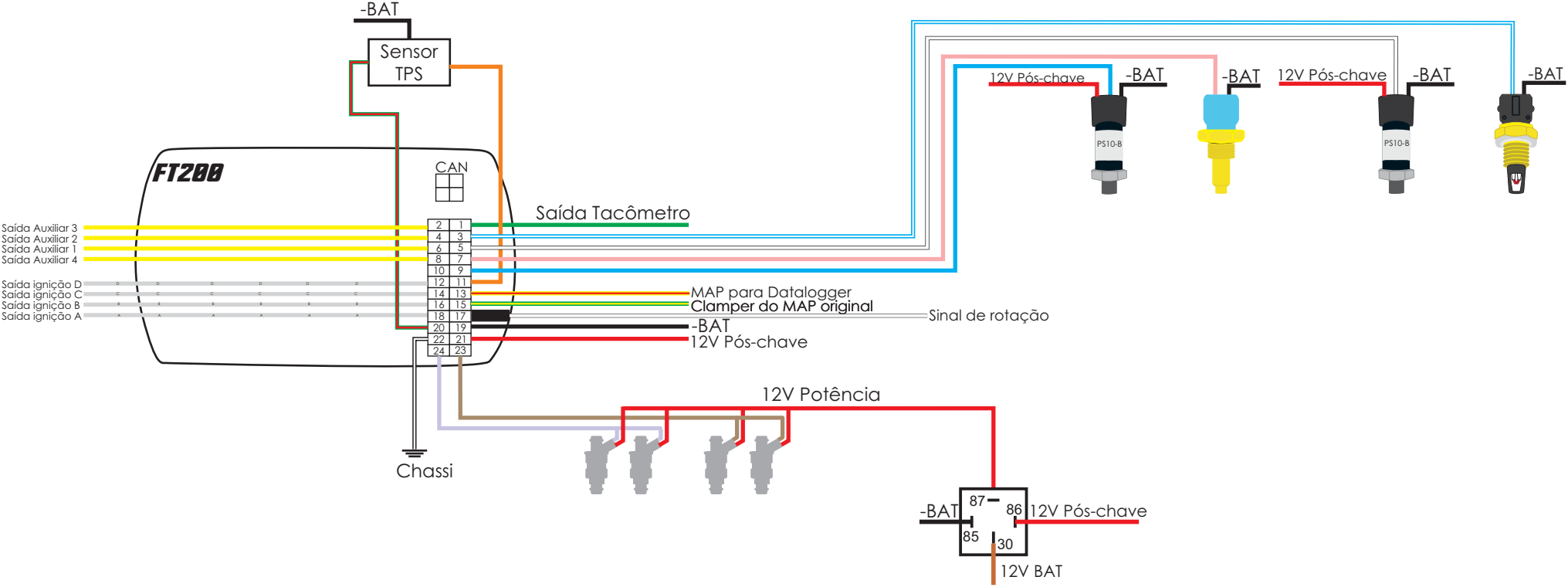
-BAT
Sensor TPS
FT200
CAN
Saída Tacômetro
Saída Auxiliar 3
Saída Auxiliar 2
Saída Auxiliar 1
Saída Auxiliar 4
Saída ignição D
Saída ignição C
Saída ignição B
Saída ignição A
2 1
4 3
6 5
8 7
10 9
12 11
14 13
16 15
18 17
20 19
22 21
24 23
MAP para Datalogger
Clamper do MAP original
Sinal de rotação
-BAT
12V Pós-chave
12V Pós-chave
-BAT
-BAT
12V Pós-chave
-BAT
-BAT
PS10-B
PS10-B
12V Potência
Chassi
-BAT
87
86
12V Pós-chave
85
30
12V BAT