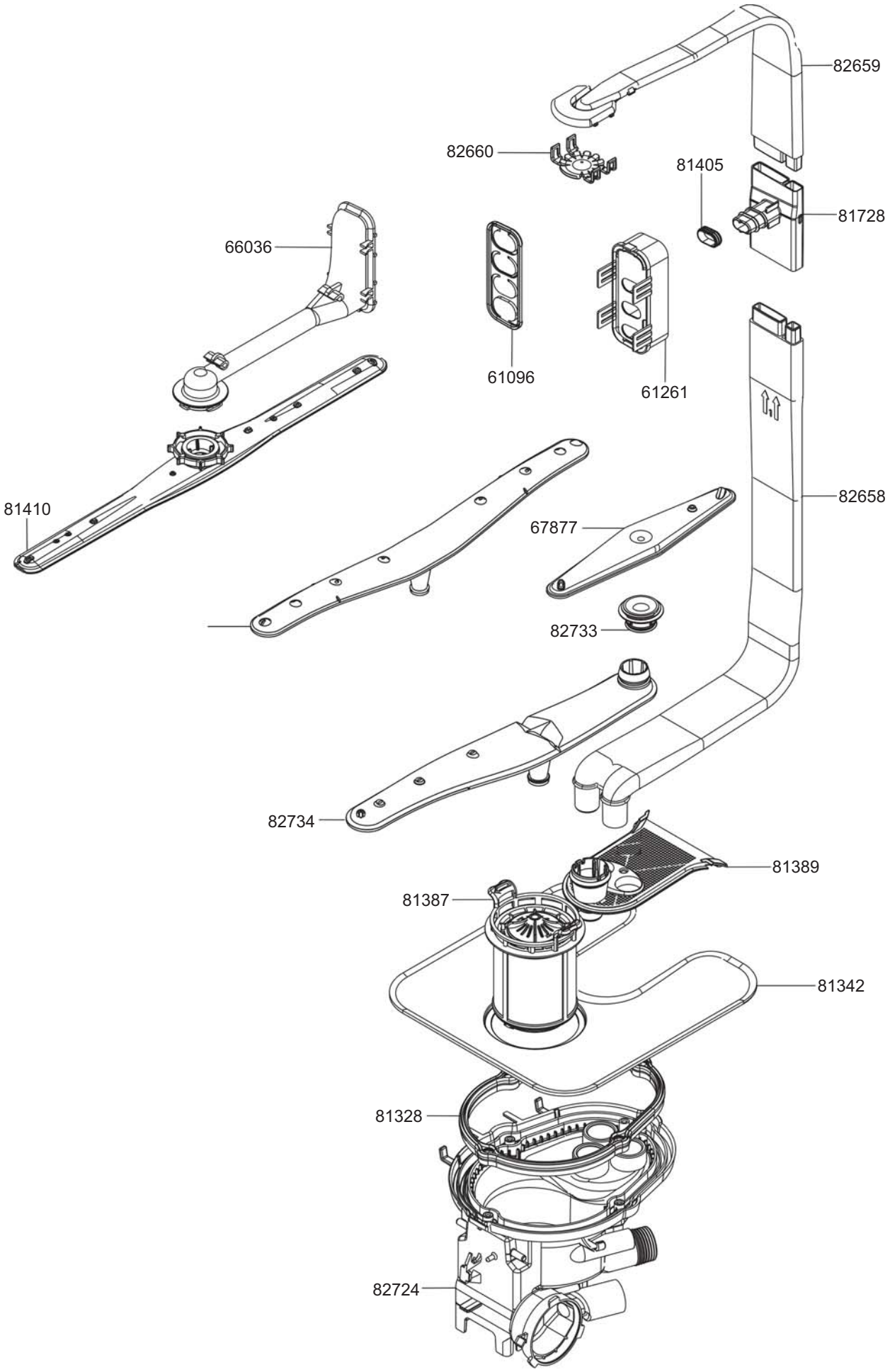

smeg S.p.A
Via Leonardo da Vinci,4
42016 Guastalla (RE) ITALIA

FORM. A4

LA RIPRODUZIONE O LA CESSIONE DEL PRESENTE DISEGNO DEVONO ESSERE AUTORIZZATE

ANY REPRODUCTION OR TRANSFER OF THE PRESENT DRAWING MUST BE AUTHORIZED

MODELLO - MODEL	CODICE - ART.NO.	VERSIONE - EDITING
DWIFABP	139150 - A	01 del 27.02.2012

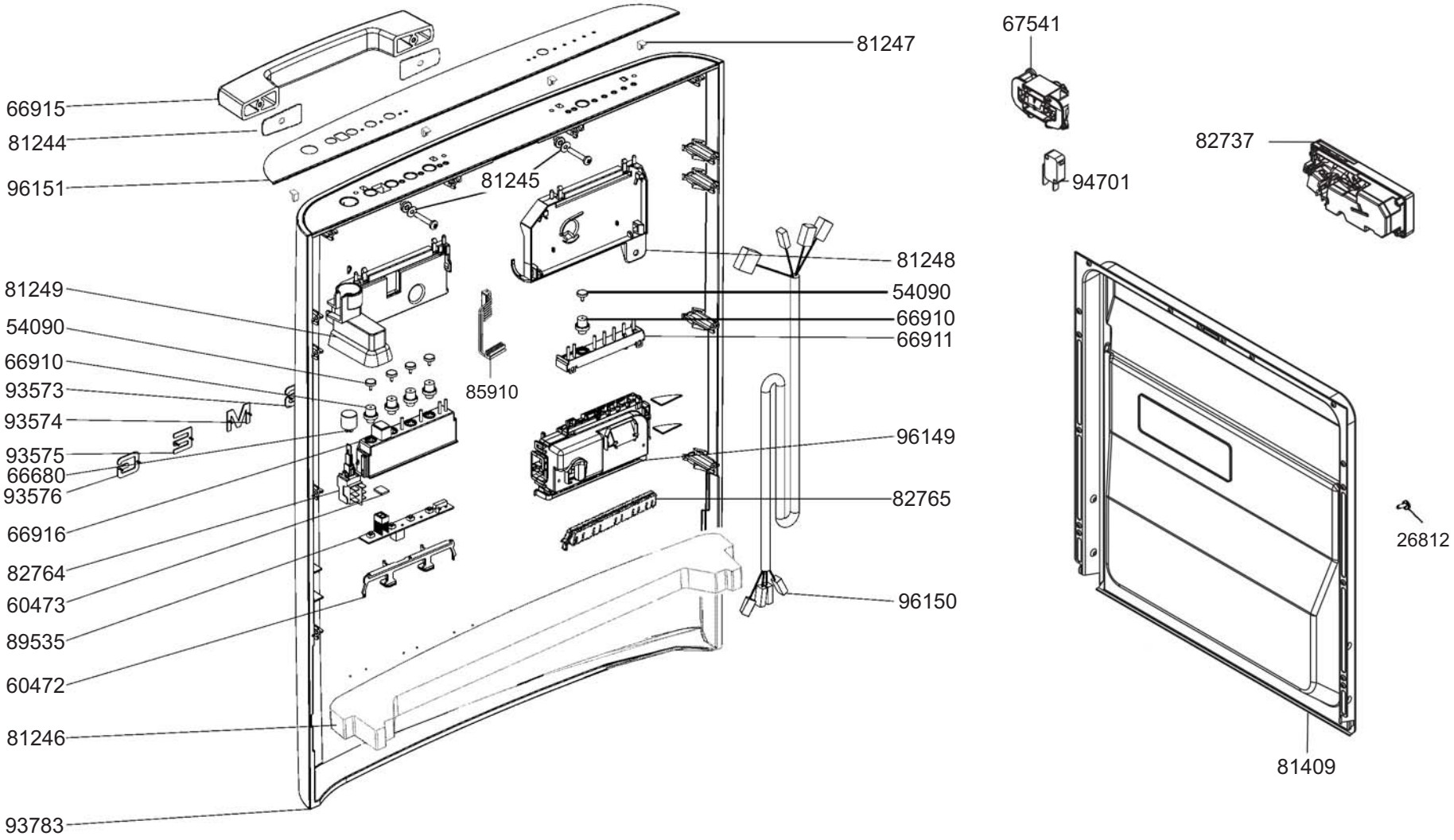

smeg S.p.A Via Leonardo da Vinci,4 42016 Guastalla (RE) ITALIA	mm FORM. A4	LA RIPRODUZIONE O LA CESSIONE DEL PRESENTE DISEGNO DEVONO ESSERE AUTORIZZATE ANY REPRODUCTION OR TRANSFER OF THE PRESENT DRAWING MUST BE AUTHORIZED	MODELLO - MODEL DWIFABP	CODICE - ART.NO. 139150 - B	VERSIONE - EDITING 01 del 27.02.2012

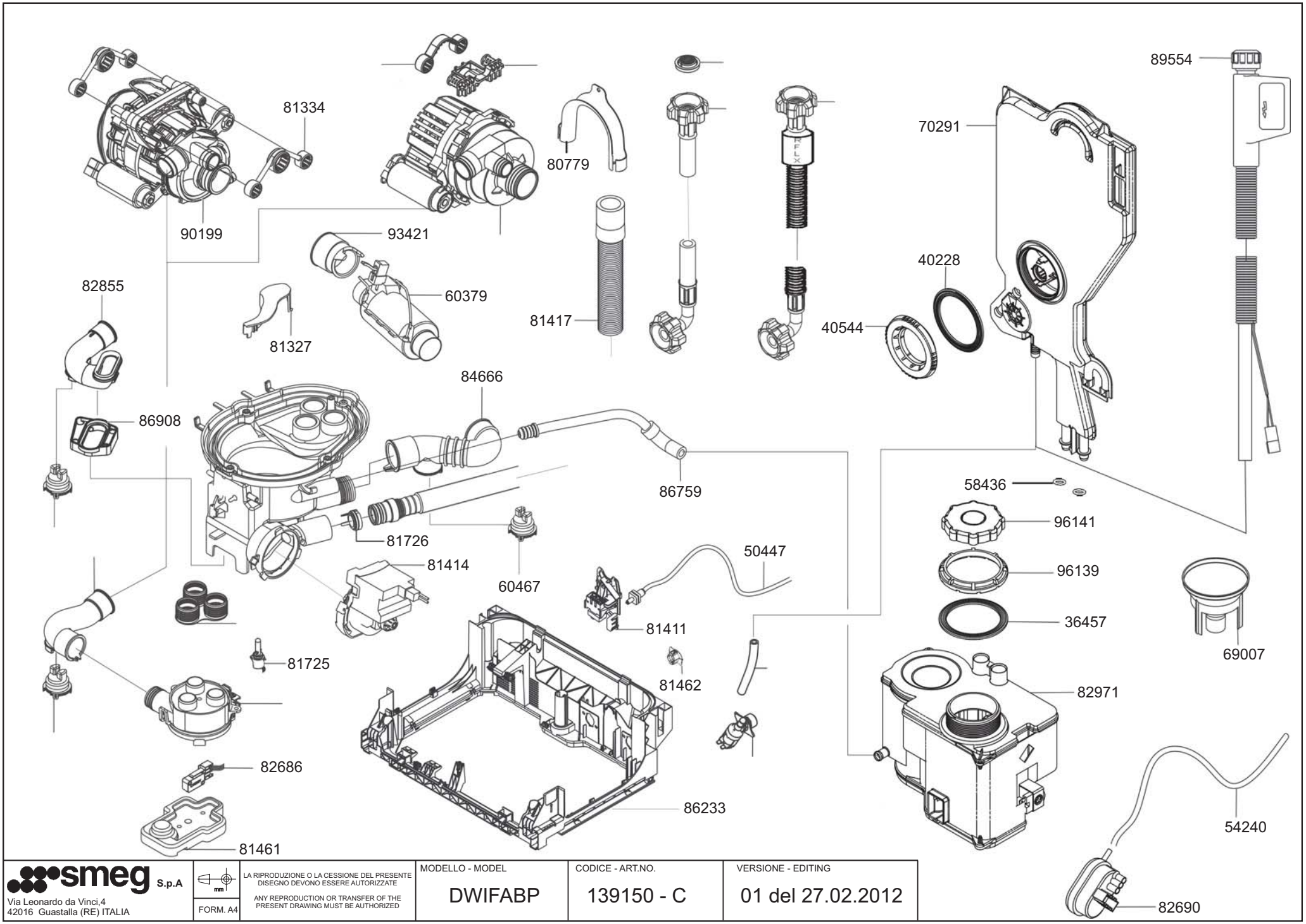

smeg S.p.A
Via Leonardo da Vinci,4
42016 Guastalla (RE) ITALIA

FORM. A4

LA RIPRODUZIONE O LA CESSIONE DEL PRESENTE DISEGNO DEVONO ESSERE AUTORIZZATE

ANY REPRODUCTION OR TRANSFER OF THE PRESENT DRAWING MUST BE AUTHORIZED

MODELLO - MODEL	CODICE - ART.NO.	VERSIONE - EDITING
DWIFABP	139150 - C	01 del 27.02.2012

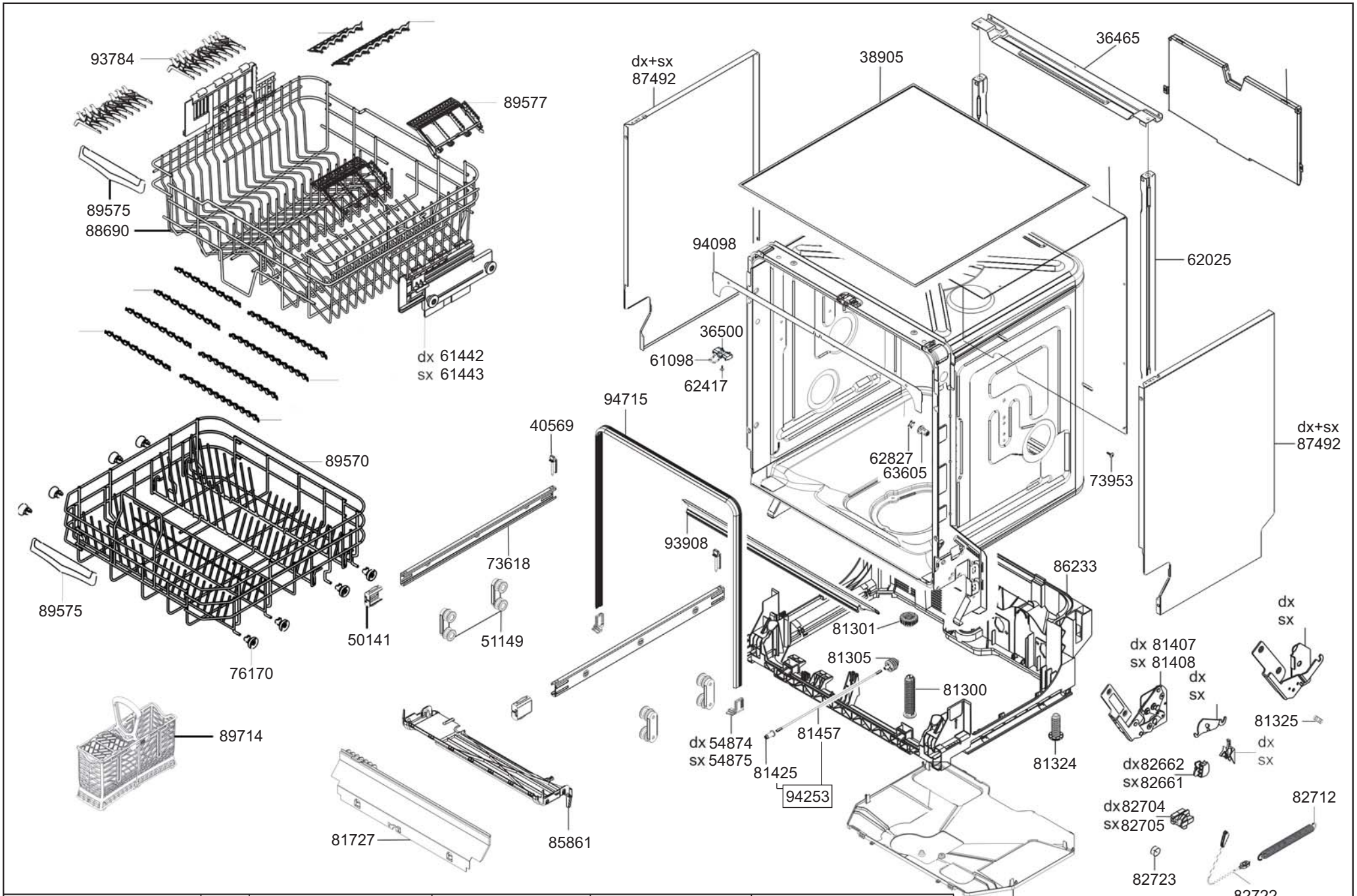

smeg S.p.A
Via Leonardo da Vinci,4
42016 Guastalla (RE) ITALIA

FORM. A4

LA RIPRODUZIONE O LA CESSIONE DEL PRESENTE DISEGNO DEVONO ESSERE AUTORIZZATE

ANY REPRODUCTION OR TRANSFER OF THE PRESENT DRAWING MUST BE AUTHORIZED

MODELLO - MODEL	CODICE - ART.NO.	VERSIONE - EDITING
DWIFABP	139150 - D	01 del 27.02.2012