For further information or to order
contact National Fuse Products at 1-800-328-0496
or by email to sales@nationalfuse.com

P4·PL4, P3·PL3 ヒューズ Fuse

Normal blow

NTT仕

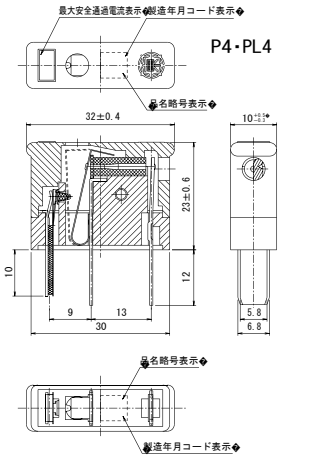

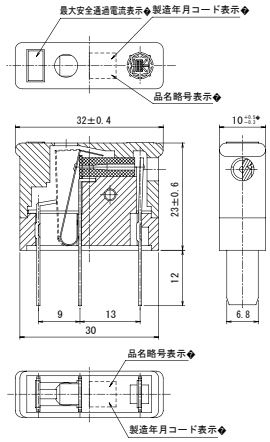

●外形寸法・重量
Physical Size・Net Weight
32×10×35mm　9.5g

●色　Color
P4, P3：黒色　Black
PL4, PL3：茶色　Brown

●包装　Package
100個／箱詰　100Pcs／Box

●適合ホルダ　Applicable Fuseholders
P4, PL4：P4形ヒューズ受口
Type P4 Fuseholders
P3, PL3：P3形ヒューズ受口
Type P3 Fuseholders

●環境対応品
Environment Compliant Products

品名 Cat. No.	最大安全通過電流 Rated Current	切断電流※1 Clearing Current※1	定格遮断容量 Breaking Capacity	ヒューズ抵抗値※2 Typ. Resistance※2
P303 P403	0.3A	0.7A	AC 220V 2,500A DC 250V 1,500A	2Ω
P305 P405	0.5A	1A		1.3Ω
P313 P413	1.3A	2A		0.5Ω
P320 P420	2A	3A		62mΩ
P330 P430	3A	4.5A		44mΩ
P335 P435	3.5A	5.3A		34mΩ
P350 P450	5A	7.5A		28mΩ
PL375 PL475	7.5A	11A	AC 125V 2,500A DC 125V 1,500A	18mΩ
PL3100 PL4100	10A	20A		10mΩ
PL3150 PL4150	15A	30A	AC/DC 125V 1,000A	8mΩ

※1:1分以内に切断する電流値　Clearing Current within 1 minute
※2:コールド時(定格電流の10%以下にて測定)　at 10% max. rated current
注):本品をAC100～200V系の回路にご使用の場合は、ご使用の製品が電気用品安全法(PSE)の対象外であることをご確認下さい。
注):警報接点容量　Alarm contact capacity
P4, PL4 ; 200VA Max. AC 220V/DC 250V Max. 5A
P3, PL3 ;　50VA Max. AC 220V/DC 250V Max. 5A

■溶断特性　Clearing Characteristics

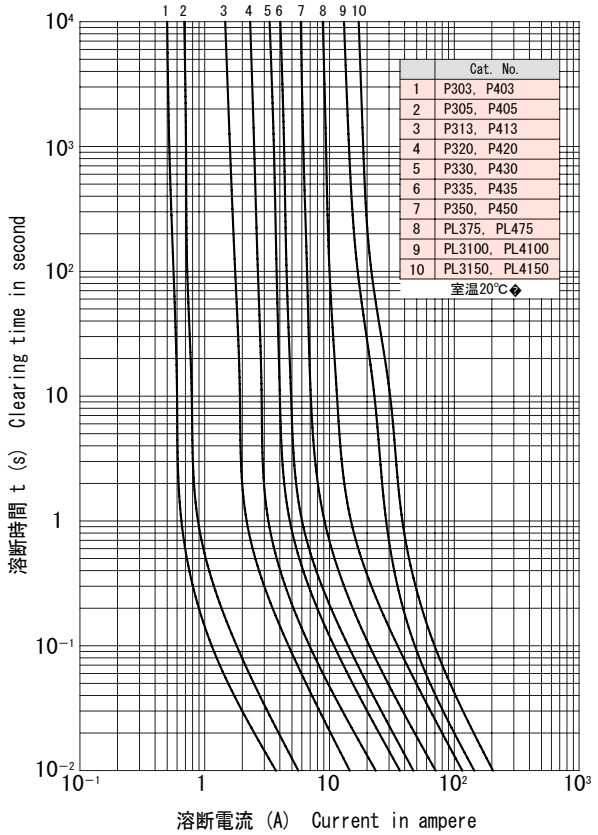

■I²t-t特性　I²t-t Characteristics

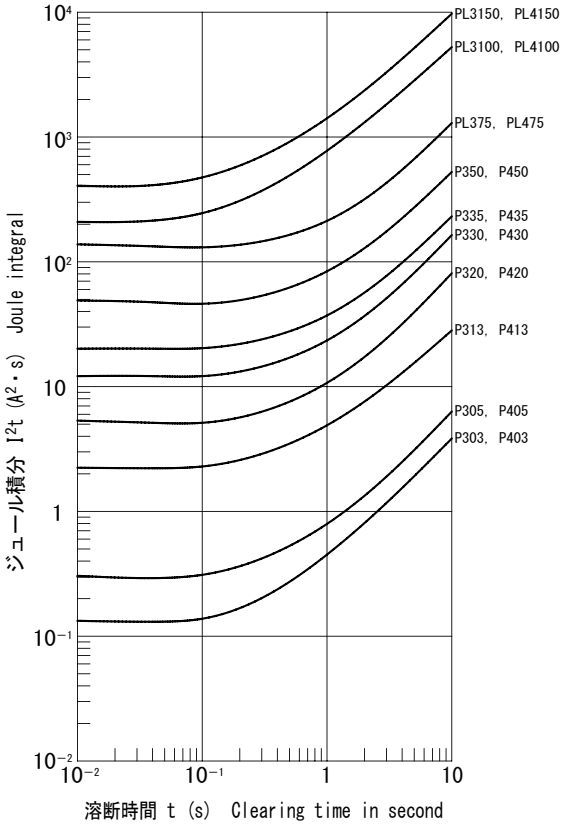

■カタログの記載内容は予告なく変更することがありますので、ご注文に際してはご確認ください。
■Information in this catalog may be subject to change without notice. Please confirm product information when ordering.

大東通信機株式会社
Daito Communication Apparatus Co., Ltd.
〒153-8671　東京都目黒区下目黒2-17-7　Tel:03-3495-6711　Fax:03-3495-5722
17-7, Shimomeguro 2-chome, Meguro-ku, Tokyo 153-8671 Japan
Web http://www.daitotusin.co.jp/　E-mail sales@daitotusin.co.jp