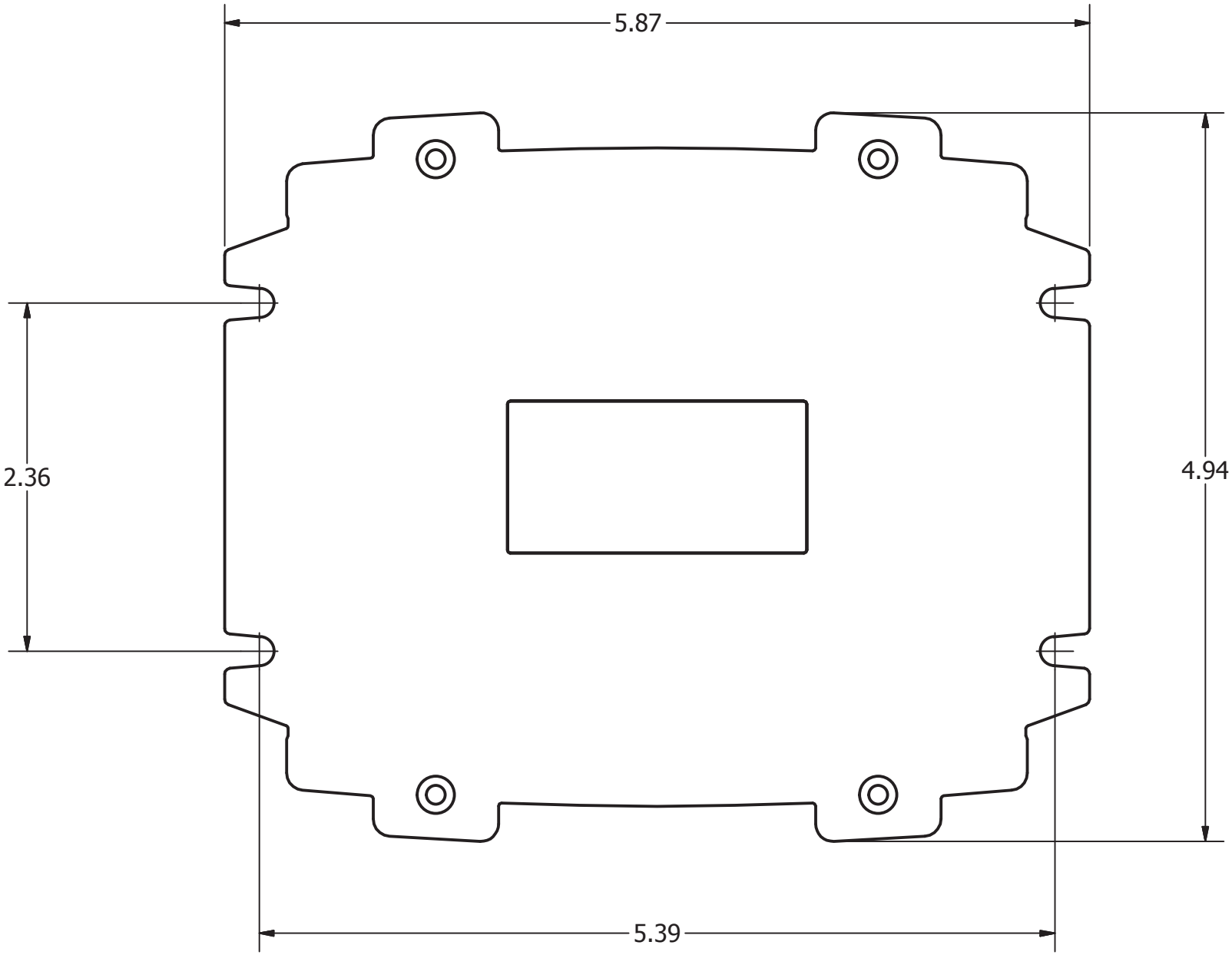
5.87
2.36
4.94
5.39